Husqvarna®

VIKING®

Guide de l'utilisateur

Topaz™ 55Q

KEEPING THE WORLD SEWING™

CONSIGNES DE SÉCURITÉ IMPORTANTES

Lisez attentivement toutes les instructions avant d'utiliser cette machine à coudre.

Lors de l'utilisation d'un appareil électrique, les précautions de sécurité essentielles doivent toujours être respectées, y compris les suivantes :

Conservez les instructions dans un lieu approprié près de la machine. Veillez à les transmettre avec la machine si celle-ci est donnée à une autre personne.

Cet appareil est destiné à être utilisé par des adultes. L'appareil peut être utilisé sous la surveillance d'un adulte par (i) des enfants âgés de 8 à 12 ans et (ii) des personnes aux capacités physiques, sensorielles ou mentales réduites ou manquant d'expérience et de connaissances si elles ont reçu des instructions concernant l'utilisation de l'appareil en toute sécurité et comprennent les risques encourus. Le nettoyage et l'entretien à réaliser par l'utilisateur ne doivent pas être effectués par des enfants sans surveillance. Il est interdit à quiconque de jouer avec la machine. Les enfants de moins de 8 ans ne sont pas autorisés à utiliser la machine.

DANGER – POUR RÉDUIRE LE RISQUE D'ÉLECTROCUTION :

- Vous ne devez jamais laisser une machine à coudre sans surveillance lorsqu'elle est branchée. La prise électrique, à laquelle la machine est connectée, devrait être facilement accessible. Débranchez toujours cette machine à coudre de la prise immédiatement après l'avoir utilisée et avant de la nettoyer, d'enlever les capots, de lubrifier ou lorsque vous faites n'importe quels autres réglages mentionnés dans le manuel d'instruction.

AVERTISSEMENT – POUR RÉDUIRE LE RISQUE DE BRÛLURES, INCENDIE, ÉLECTROCUTION OU BLESSURES CORPORELLES :

- Ne laissez personne jouer avec la machine. Il est fortement recommandé de redoubler d'attention lorsque cette machine à coudre est utilisée par ou près d'enfants.
- N'utilisez cette machine à coudre que pour son usage prévu, comme décrit dans ce manuel. N'utilisez que les accessoires recommandés par le fabricant, conformément aux indications fournies dans ce manuel.
- Ne faites jamais fonctionner cette machine à coudre si la prise ou le cordon sont endommagés, si elle ne fonctionne pas correctement ou si elle est tombée par terre ou a été endommagée ou plongée dans l'eau. Retournez la machine au distributeur ou au centre technique le plus proche de chez vous pour toute révision, réparation ou réglage mécanique ou électrique.
- Ne faites jamais fonctionner la machine à coudre si une ou plusieurs ouvertures de ventilation sont bouchées. Évitez toute présence de peluche, poussières, chutes de tissus dans la ventilation ou dans la pédale de commande.
- N'approchez pas les doigts des parties mobiles, en particulier au niveau de la zone située autour de l'aiguille de la machine.
- Utilisez toujours la plaque à aiguille appropriée. L'utilisation d'une plaque inappropriée risquerait de briser les aiguilles.
- N'utilisez jamais d'aiguilles courbes.

- Ne tirez pas sur le tissu et ne le poussez pas pendant la couture. Vous éviterez ainsi de faire dévier l'aiguille puis de la casser.
- Portez des lunettes de sécurité.
- Éteignez la machine (interrupteur sur « 0 ») lors des réglages au niveau de l'aiguille, par exemple : enfilage de l'aiguille, changement d'aiguille, bobinage de la canette, changement de pied presseur, etc.
- Ne faites jamais tomber, ni glisser un objet dans les ouvertures.
- N'utilisez pas la machine à l'extérieur.
- N'utilisez pas votre machine à proximité de bombes aérosols ou de vaporisateurs, ou lorsque de l'oxygène est administré.
- Pour débrancher, commencez toujours par éteindre votre machine (interrupteur sur « 0 »), puis retirez la prise du secteur.
- Ne débranchez pas la machine en tirant sur le cordon. Pour débrancher, saisissez la prise et non le cordon.
- La pédale est utilisée pour faire fonctionner la machine. Ne placez jamais d'autres objets sur la pédale de commande.
- N'utilisez pas la machine si elle est mouillée.
- Si le voyant LED est endommagé ou cassé, il doit être remplacé par le fabricant ou son agent de service, ou toute autre personne qualifiée, afin d'éviter les risques.
- Si le cordon de la pédale est endommagé, il doit être remplacé par le fabricant ou son agent de service, ou toute autre personne qualifiée, afin d'éviter les risques.
- Utilisez uniquement l'alimentation externe (le cas échéant), la pédale et les cordons fournis avec votre machine. Aucun autre ne peut être utilisé. En cas de dommage ou de perte, veillez à remplacer les pièces par des pièces identiques. Le remplacement doit être effectué par le fabricant, son agent de service ou une personne ayant des qualifications similaires, afin de garantir la sécurité et d'éviter tout danger.

Pour les surjeteuses uniquement :

- Ne jamais utiliser la machine sans un couvercle de coupe ou une table de point de recouvrement solidement installée.

CONSERVER CES INSTRUCTIONS

Déclaration d'interférences de la Commission fédérale des communications

Pour les États-Unis et le Canada

Partie responsable :	Singer Sourcing Limited LLC 300 2nd Ave. S, Suite 300, Nashville, TN 37201, USA
Nom du produit :	Machine à coudre HUSQVARNA® VIKING® Topaz™ 55Q

Cet appareil est conforme à la Partie 15 des normes de la FCC. L'utilisation est soumise aux deux conditions suivantes : (1) Cet appareil ne doit pas provoquer d'interférences nocives et (2) cet appareil doit accepter de recevoir des interférences, y compris des interférences pouvant impliquer un dysfonctionnement.

Pour satisfaire aux exigences d'exposition en matière de radiofréquences, une distance de séparation de 20 cm (8") ou plus doit être maintenue entre cet appareil et les personnes pendant son fonctionnement. Pour faire en sorte que les opérations soient conformes, il n'est pas recommandé de les effectuer à une distance inférieure à cette distance. L'antenne intégrée utilisée pour cet émetteur ne doit pas être installée à proximité d'une autre antenne ou d'un autre émetteur.

Selon des tests effectués, cet équipement respecte les limites d'un dispositif numérique de Classe B, conformément à la Partie 15 des normes de la FCC. Ces limites sont conçues pour offrir une protection raisonnable face aux interférences nocives d'une installation résidentielle. Cet équipement produit, utilise et peut dégager une énergie de fréquence radio et s'il n'est pas installé et utilisé conformément aux instructions, il peut provoquer des interférences nocives sur les communications radio. Toutefois, il n'est pas garanti que cette interférence ne puisse pas se produire dans une installation particulière. Si cet équipement provoque des interférences nocives sur la réception radio ou de télévision, ce qui peut être détecté en l'allumant et l'éteignant, il convient que l'utilisateur tente de corriger l'interférence par l'une des mesures suivantes :

- Réorienter ou changer de place l'antenne réceptrice.
- Augmenter la distance entre l'équipement et le récepteur.
- Brancher l'équipement sur une prise se trouvant sur un circuit différent de celui où est connecté le récepteur.
- Demandez l'aide d'un revendeur agréé HUSQVARNA® VIKING® ou d'un technicien qualifié de radio/ TV.

Le câble d'interface inclus doit être utilisé pour garantir la conformité avec les limites d'un dispositif numérique de classe B.

⚠ *Tout changement ou modification effectué sans l'approbation expresse de la partie responsable de la conformité peut dénuer l'utilisateur du droit de faire fonctionner l'équipement.*

Déclaration de conformité CE

VSM Group AB Soldattorpsgatan 3, SE-554 74 Jonkoping, en Suède déclare que le produit :

La machine à coudre ménagère HUSQVARNA® VIKING® Topaz™ 55Q est entièrement conforme aux directives européennes suivantes :

- Directive RED 2014/53/UE

en plus des normes harmonisées pertinentes suivantes :

- EN 60335-1:2012, A13:2017, A1:2019, A2:2019, A14:2019, A15:2021, A16:2024
- EN 60335-2-28:2003, A1:2008, A11:2018
- EN 62233:2008
- EN 62311:2020
- EN 50564:2011
- EN 50014-1:2021
- EN 55014-2:2021
- EN 61000-3-2:2019, A1:2021
- EN 61000-3-3:2019, A1:2019
- EN 63000:2018
- EN 301 489–17 V3.24–2020
- EN 301 489-v2.1.1-2017
- EN 300 328 v2.2.2–2019
- EN 18031-1:2024
- EN 18031-2:2024

Jönköping, le 1er juin 2025

Carsten Raunsgaard

Responsable senior de la conformité réglementaire

TABLE DES MATIÈRES

1 Introduction 9
Présentation de la machine 10
Recto 10
Zone d'aiguille 10
Côté gauche 11
Côté droit 11
Haut 12
Présentation du coffret-accessoires 12
Boutons de fonctions 13
Arrêt de l'aiguille en haut/en bas 13
Pied-de-biche relevé et levée supplémentaire 13
Pied-de-biche abaissé et pivot 13
Fonction de coupe 13
Point d'arrêt immédiat 13
Redémarrage de point 14
Stop 14
Marche/Arrêt 14
Marche arrière 14
Accessoires 15
Accessoires inclus 15
Pieds-de-biche 16
Vue d'ensemble des points 18
Points utilitaires 18
Présentation des menus de points 22
Alphabets 22

2 Préparations 23
Déballer la machine 24
Branchement du cordon de la pédale de commande 24
Brancher le cordon d'alimentation et la pédale 25
Ranger après utilisation 26
Ports USB 26
Utilisation d'un périphérique USB 26
Voyants LED 26
Bras libre 26
Abaissement des griffes d'entraînement 27
Coupe-fil manuel 27
Capteur de fil 27
Curseur de commande de vitesse 27
Broches porte-bobine 28
Position horizontale 28
Position verticale 28
Broche porte-bobine repliable 29
Porte-bobines 29
Fils 29
Aiguilles 31
Informations importantes sur les aiguilles 31
Changement d'aiguille 32
Enfilage 33
Enfilage du fil supérieur 33
Sélection de la bonne combinaison fil/aiguille 34
Enfilage de l'aiguille double 36
Conseils et astuces pour l'enfilage 36
Bobinage de canette 38
Bobinage de la canette avec la broche porte-bobine repliable 39
Bobinage de canette par l'aiguille 40
Mise en place de la canette 41
Changement de pied-de-biche 41
Installez le pied senseur pour boutonnières une étape 42
Prise en main du Wi-Fi et CREATIVATE 42

3 L'écran tactile 43
Fonctions principales 44
Accueil 44
Enregistrer 44
Aide rapide 44
Fonctions courantes 44
Barre du haut 46
Barre du haut secondaire 46
Sélection du tissu 46
Recommandations 46
Information 46
Fonctions actives 46

4 WiFi et services CREATIVATE 47
WiFi : introduction 48
Prise en main du WiFi 48
Mise à jour du firmware 48
Mise à jour du firmware par WiFi 48
Mise à jour à travers un périphérique USB 48
CREATIVATE Services 49
CREATIVATE 49
Catalogue de motifs 49
CREATIVATE Blog 49
Application CREATIVATE 49

5 Écran d'accueil 51
Écran d'accueil - description générale 52
Modifier le surnom de la machine 53
Profil de l'utilisateur 53
Commencer une nouvelle session 53
Continuer à partir de l'état enregistré 53
CREATIVATE 53
Guide de l'utilisateur 53
JoyOS ADVISOR™ 54
Couture 55
Avant de commencer 56
Fonctions avancées 56
Accessoires 56
Aiguilles 56
Entoilages 57
Visionneuse de projets 58

6 Couture 59
Mode couture – Description générale 60
Charger un point 61
Informations et recommandations de couture 61
Réglages de point 61
Largeur de point 62
Positionnement de point 62
Longueur de point 62
Densité de point 62
Inversion 62
Longueur de fente de boutonnière 63
Répétition de point de bouton 63
Pression du pied-de-biche 63
EXCLUSIVE SENSOR SYSTEM™ 63
Équilibre 63
Options de piqué libre 63
Options de nœud 65
Enregistrer le point 65
Techniques de couture 66
Couture 66
Surfilage 66
Assemblage et surfilage 66
Bâti 66
Ourlet invisible 67
Ourlet 67
Boutonnières 68
Couture de bouton programmable 69
Points de tapering 69
Points spéciaux pour pieds-de-biche optionnels 69
Techniques de couture exclusives 70
Points à thème 70
Points embellis 70
Messages contextuels pendant la couture 71

7 Séquence 73
Séquence – Description générale 74
Démarrer avec la séquence 75
Éditer et ajuster votre séquence 75
Commandes de séquence 76
Enregistrer une séquence 77
Coudre votre séquence 77
Régler l'ensemble de la séquence 77
Utilisation de la séquence en mode couture 77
Messages contextuels dans la séquence 77

8 Réglages 79
Réglages de couture 80
Levée automatique du pied-de-biche 80
Coupe-fil automatique 80
Options de limitation de point 80
Position d'arrêt de l'aiguille 80
Pression du pied-de-biche 80
Options de nœud 81
Paramètres d'affichage et audio 82
Langue 82
Format d'heure 82
Fuseau horaire 82
Fonctions du minuteur 82
Utilisation de la machine 82
Mise hors tension automatique 82
Volume audio 82
Répétition audio 83
Lampe de travail LED 83
Unités 83
Personnaliser les paramètres 83
Pseudonyme de la machine 83
Nom d'utilisateur 83
Thèmes de couleur 83
Texte de la barre inférieure 83
Personnaliser votre espace de travail 83
Verrouillage d'écran 83
Toujours afficher le minuteur dans la barre supérieure 84
Paramètres WiFi 84
CREATIVATE Réglages 84
Informations machine 85

9 Gestionnaire de fichiers 87
Gestionnaire de fichiers – Description générale 88
Formats de fichiers 88
Parcourir le gestionnaire de fichiers 88
Ouvrir un fichier ou un dossier 89
Effectuer une sélection multiple 89
Coffre-fort Dossier 89
Périphérique USB 89
Affichage liste/vignette 89
Remonter d'un niveau de dossier 89
Organiser 90
Créer un nouveau dossier 90
Renommer un fichier ou un dossier 90
Déplacer un fichier ou un dossier 90
Copier un fichier ou un dossier 90
Supprimer un fichier ou un dossier 91
Messages contextuels dans le Gestionnaire de fichiers 92

10 Entretien 93
Nettoyage de l'extérieur de la machine 94
Retrait de la plaque à aiguille et nettoyage de la zone de canette 94
Nettoyage sous la zone de canette 94
Remise en place de la plaque à aiguille 94
Dépannage 95
Problème de connexion 98
Entretien 98
Pièces et accessoires non originaux 98

Spécification technique 98

1 Introduction

Présentation de la machine

Recto

1. Boutons de fonction, voir page 13 pour une description détaillée
2. Fentes d'enfilage
3. Enfile-aiguille automatique
4. Plaque à aiguille
5. Coffret-accessoires
6. Règle
7. Les griffes d'entraînement
8. Voyants LED
9. Bras libre (retirez le coffret-accessoires pour utiliser le bras libre)
10. Levier des griffes d'entraînement
11. Socle
12. Écran tactile multipoint
13. Guide-fils du bobineur de canette

Zone d'aiguille

1. Enfile-aiguille automatique
2. Barre à aiguille avec vis de serrage d'aiguille
3. Guide-fil d'aiguille
4. Pied-de-biche
5. Support de pied-de-biche
6. Barre de pied-de-biche

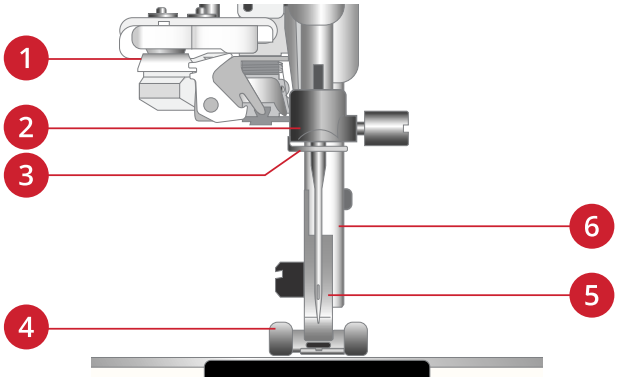

Côté gauche

1. Prise pour accessoires
2. Coupe-fil
3. Prises pour coffret-accessoires
4. Enfile-aiguille automatique

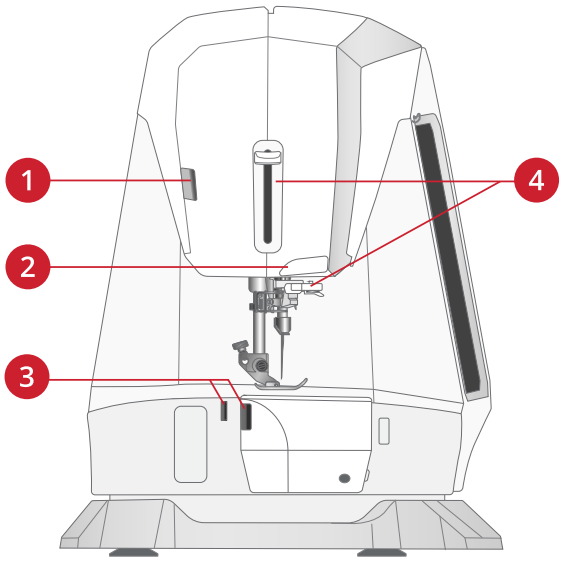

Côté droit

1. Volant
2. Haut-parleur
3. Curseur de commande de vitesse
4. Interrupteur Marche/Arrêt, branchement du câble d'alimentation et de la pédale de commande. Voir Brancher le cordon d'alimentation et la pédale, page 25.
5. Port USB intégré

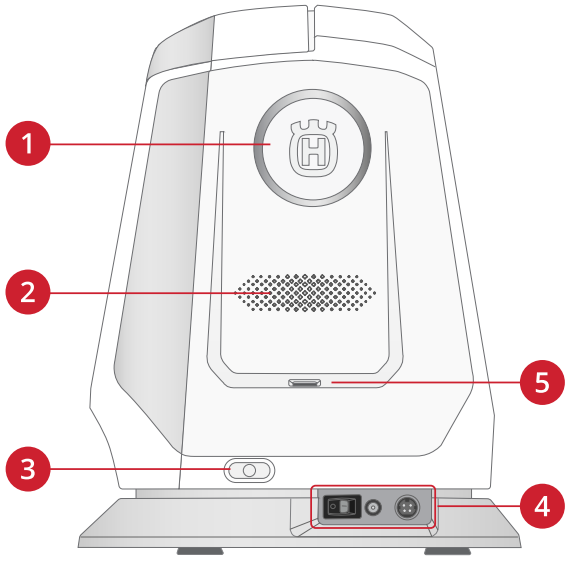

Haut

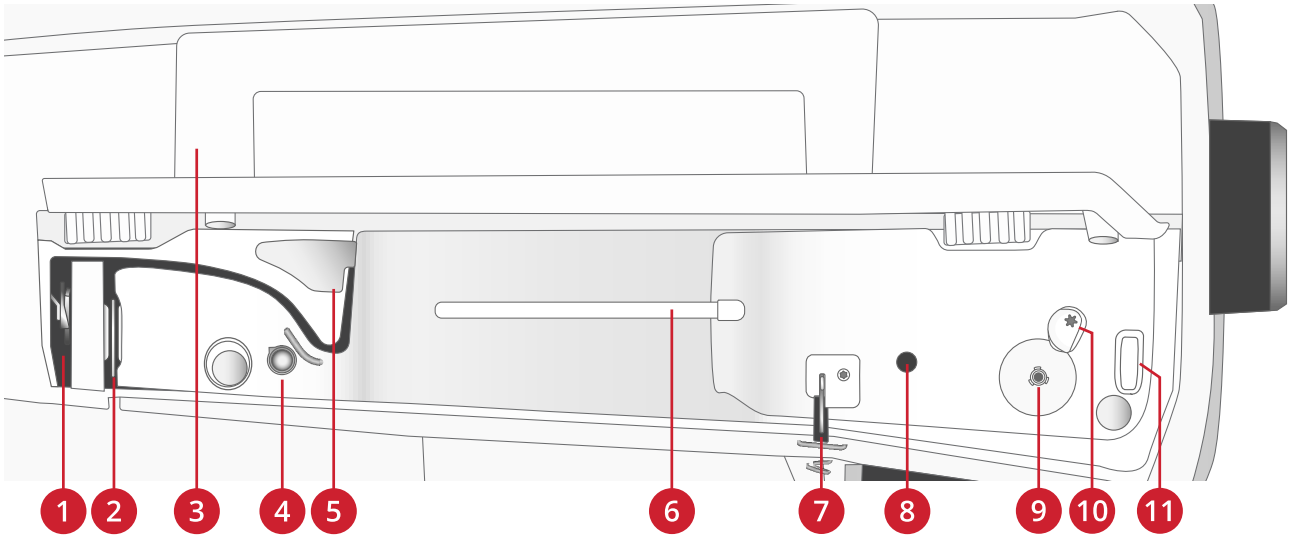

1. Releveur de fil
2. Disques de tension du fil
3. Poignée
4. Disque de prétension
5. Guide-fil
6. Broche porte-bobine principale
7. Guide-fil
8. Trou pour broche porte-bobine repliable
9. Bobineur de canette
10. Levier du bobineur de canette
11. Coupe-fil

Présentation du coffret-accessoires

Le coffret-accessoires contient des compartiments spéciaux pour les pieds-de-biche et les canettes, ainsi qu'un logement pour les aiguilles et les autres accessoires. Rangez les accessoires dans le coffret de façon à ce qu'ils soient facilement accessibles.

1. Compartiment pour accessoires
2. Compartiment pour pieds-de-biche
3. Compartiment avec trou pour pied pour boutonnières C
4. Compartiment pour canettes

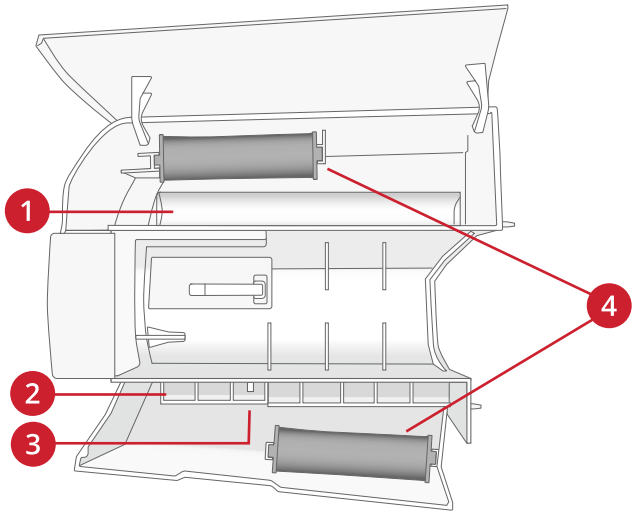

Boutons de fonctions

1. Point d'arrêt immédiat
2. Stop
3. Redémarrage de point
4. Fonction de coupe
5. Marche/arrêt
6. Marche arrière
7. Arrêt de l'aiguille en haut/en bas
8. Pied-de-biche abaissé et pivot
9. Pied-de-biche relevé et levée supplémentaire

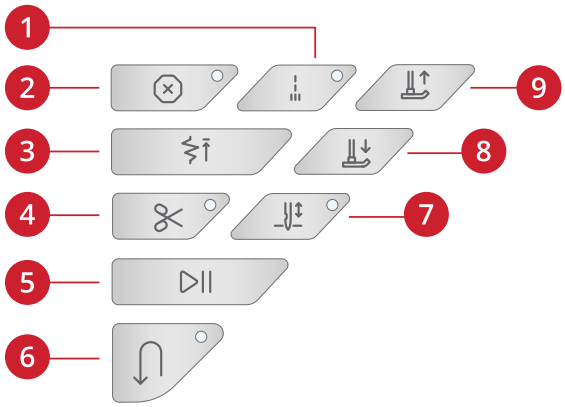

Arrêt de l'aiguille en haut/en bas

Appuyez sur Arrêt de l'aiguille en haut/en bas pour régler la position de l'aiguille lorsque vous arrêtez de coudre. L'aiguille monte ou descend quand vous appuyez sur le bouton. Le voyant lumineux s'intensifie quand l'arrêt de l'aiguille est réglé en bas.

Astuce : Vous pouvez également appuyer sur la pédale de commande pour abaisser ou relever l'aiguille après avoir arrêté de coudre. Le fait d'appuyer sur la pédale ne change pas la position réglée pour l'arrêt de l'aiguille.

Pied-de-biche relevé et levée supplémentaire

Appuyez une fois sur Pied-de-biche relevé pour relever le pied-de-biche. Appuyez à nouveau et le pied-de-biche se soulèvera jusqu'à la position extra-haute. Abaissez manuellement les griffes d'entraînement afin de faciliter le passage des tissus épais sous le pied-de-biche.

Pied-de-biche abaissé et pivot

Le pied-de-biche s'abaisse automatiquement lorsque vous commencez à coudre. Pour abaisser le pied-de-biche avant de commencer à coudre, appuyez sur le bouton Pied-de-biche abaissé et pivot. Le pied-de-biche s'abaisse complètement et la machine maintient le tissu fermement. Appuyez à nouveau sur le bouton pour passer en position de pivotement.

Fonction de coupe

Appuyez sur le bouton de fonction de coupe et votre machine coupe le fil supérieur et le fil de canette, puis relève le pied-de-biche et l'aiguille.

Pour couper les fils à la fin d'un point ou d'une séquence de points, appuyez sur la fonction de coupe pendant la couture. Le voyant lumineux s'allume pour vous indiquer qu'une coupe a été demandée. Une fois le point ou la séquence de points terminés, votre machine coupe le fil supérieur et le fil de canette, puis relève le pied-de-biche et l'aiguille.

Remarque : Si la levée de pied-de-biche automatique a été désélectionnée dans les réglages de couture, le pied-de-biche ne se relève pas lorsque vous utilisez la fonction de coupe.

Remarque : Certains accessoires s'installent dans les deux petits trous de la plaque à aiguille, juste au-dessus du couvercle de canette. N'utilisez pas la fonction de coupe quand un accessoire est installé dans ces trous, car ils peuvent gêner le coupe-fil automatique situé sous la plaque à aiguille.

Point d'arrêt immédiat

Appuyez sur le point d'arrêt immédiat pendant la couture pour que votre machine pique quelques points d'arrêt puis s'arrête automatiquement. La fonction peut être désactivée en appuyant sur le bouton de point d'arrêt une fois de plus tandis que l'indicateur d'action est allumé.

Redémarrage de point

Quand vous arrêtez de coudre au milieu d'un point, appuyez sur Redémarrage de point pour recommencer à coudre au début du point. Le point ou la séquence de points garderont en mémoire tout réglage spécial que vous avez fait.

Stop

Appuyez sur STOP pendant la couture pour terminer un point ou un programme de points. Votre machine noue le fil et s'arrête automatiquement lorsque le point ou le programme de points est terminé. Appuyez sur STOP avant de commencer à coudre et votre machine pique une seule répétition du point. Un seul point s'affiche à l'écran. Le voyant situé à côté du bouton STOP est allumé quand la fonction STOP est activée. Pour annuler la fonction, appuyez à nouveau sur STOP ou sélectionnez un nouveau point. La fonction STOP est annulée une fois le point terminé.

Marche/Arrêt

Appuyez sur le bouton marche/arrêt pour démarrer et arrêter la machine sans utiliser la pédale. Appuyez sur start/stop pour commencer et appuyez à nouveau pour arrêter.

Marche arrière

Quand la marche arrière est activée, le voyant de marche arrière s'allume. Pour une marche arrière permanente, appuyez une fois sur le bouton de marche arrière avant de commencer à coudre. Le voyant de marche arrière s'allume et la machine coud en marche arrière jusqu'à ce que vous appuyiez à nouveau sur le bouton pour annuler. Si vous appuyez sur ce bouton pendant que vous cousez, la machine piquera en marche arrière aussi longtemps que vous appuierez sur le bouton.

La marche arrière s'utilise aussi pour coudre les boutonnières manuelles, les points de reprisage et les points de tapering pour avancer entre les parties du point.

Accessoires

Accessoires inclus

1. Filet couvre-bobine
2. Tournevis
3. Découvit
4. Brosse
5. Broche porte-bobine repliable
6. Porte-bobine, petit
7. Cale-bobine, moyen
8. Porte-bobine, grand (2)
9. Canettes (5)
10. Outil multi-usage/Plaque élévatrice de bouton
11. Rond de feutrine
12. Guide de bordure/quilting (à attacher au support de pied-de-biche)

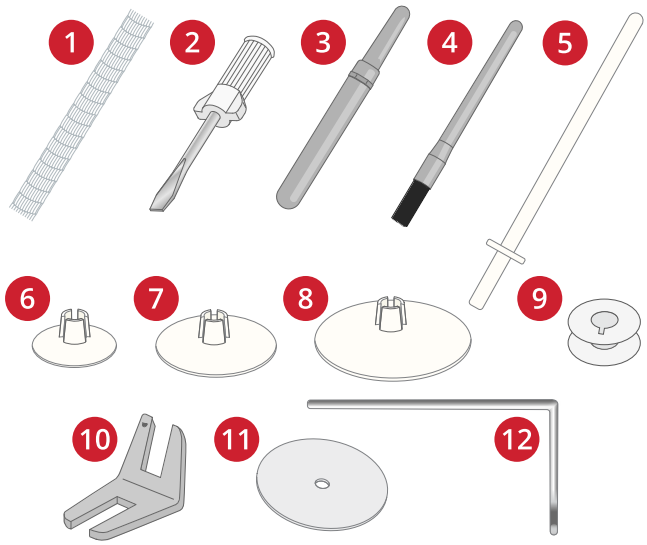

Accessoires non illustrés

- Housse pour la machine
- Pédale de commande
- Cordon d'alimentation
- Aiguilles

Pieds-de-biche

Remarque : Pour obtenir des résultats de couture optimaux, utilisez uniquement des pieds-de-biche compatibles et conçus spécialement pour votre machine Topaz™ 55Q.

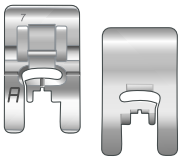

Pied utilitaire A

Sur la machine à la livraison. Utilisé principalement pour la couture de points droits et de points zigzag, avec une longueur de point supérieure à 1,0 mm.

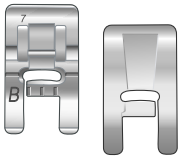

Pied-de-biche B pour points décoratifs

Pour piquer des points zigzag rapprochés (points fantaisie), de moins de 1,0 mm de longueur ; vous pouvez utiliser ce pied pour d'autres points de couture utilitaire ou décorative. Le tunnel situé sous le pied est conçu pour passer en douceur au-dessus des points.

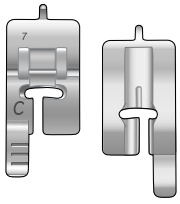

Pied pour boutonnières C

Pour les boutonnières manuelles. Ce pied est muni de repères pour déterminer la longueur de la boutonnière. Le milieu mesure 15 mm (⅝") à partir du bord du tissu. Les deux tunnels situés sous le pied permettent de passer en douceur par-dessus les colonnes de la boutonnière. Le doigt situé à l'arrière du pied tient les cordons pour les boutonnières gansées.

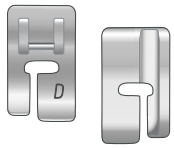

Pied pour ourlet invisible D

Pour les ourlets invisibles. Le bord intérieur de ce pied guide le tissu. La base du pied est conçue pour suivre le bord de l'ourlet.

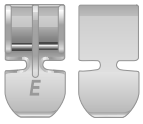

Pied pour fermeture à glissière E

Ce pied peut être installé soit à droite, soit à gauche de l'aiguille. Ceci facilite la couture des deux côtés de la fermeture à glissière. Déplacez la position de l'aiguille à droite ou à gauche pour coudre plus près des dents de la fermeture à glissière ou pour couvrir de gros cordonnets.

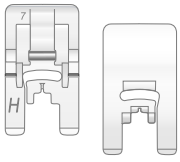

Pied anti-adhésif H

Ce pied est équipé d'un revêtement spécial anti-adhésif sur le dessous, et s'utilise pour coudre dans de la mousse, du vinyle, du plastique ou du cuir, pour que ces matières ne collent pas au pied.

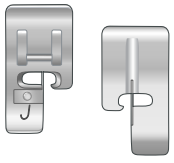

Pied bordeur J

Utilisé pour surfiler et assembler/surfiler avec des points d'une largeur comprise entre 5,0 et 5,5 mm. Les points se forment au-dessus de la languette, ce qui empêche le bord du tissu de faire des plis.

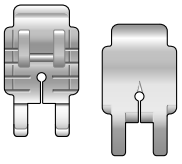

Pied P d'assemblage ¼" pour quilt

Utilisé pour l'assemblage des blocs de quilt. Le pied comporte des repères de guidage à 6 mm (¼") et à 3 mm (⅛") de l'aiguille.

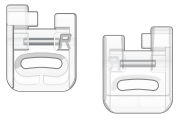

Pied R pour broderie/raccommodage

Utilisé pour la broderie, le quilting, la couture et le raccommodage en piqué libre. Lorsque vous utilisez ce pied, sélectionnez Flottement en piqué libre dans la fenêtre d'options de piqué libre en mode couture.

Il peut également être utilisé pour la broderie dans un cercle.

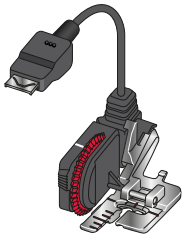

Pied senseur pour boutonnières une étape

Connectez-le à la machine puis entrez la longueur de boutonnière voulue pour coudre des boutonnières en une étape. Le repère du milieu mesure 15 mm (⅝") à partir du bord du tissu.

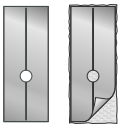

Semelles anti-adhésives

Si vous cousez sur de la mousse, du vinyle, du plastique ou du cuir, le tissu peut coller au pied et empêcher la machine à coudre de l'entraîner correctement. Lorsque vous utilisez une des matières ci-dessus, cousez sur une chute de tissu pour vous assurer que l'entraînement se fait de manière régulière. Si ce n'est pas le cas, fixez une semelle anti-adhésive sous le pied-de-biche.

Vue d'ensemble des points

Points utilitaires

Point	N°	Pied-de-biche	Nom	Description
	A1	A	Point droit, aiguille à gauche	Pour tout type de couture.
	A2	A	Point droit, aiguille au milieu	Pour tout type de couture.
	A3	A	Point droit, aiguille à droite	Pour tout type de couture.
	A4	A	Point droit avec point d'arrêt renforcé	Pour tout type de couture. Commence et finit avec des points en avant et en arrière.
	A5, A6, A7	A	Point extensible, aiguille à gauche, au milieu et à droite	Pour les coutures dans les tissus maille et extensibles.
	A8, A9, A10	A	Zigzag, aiguille placée à gauche, au milieu et à droite	Pour coudre de la dentelle, des bords et des appliqués.
	A11	B	Point zigzag renforcé	Pour assembler un tissu bord à bord ou pour le chevauchement dans du cuir. Pour la couture décorative.
	A12	A	Zigzag trois points	Pour le surfilage, le reprisage, la couture de pièces et d'élastiques. Convient aux tissus fins et de moyenne épaisseur.
	A13		Zigzag deux points	Pour assembler deux morceaux de dentelle et pour les fronces élastiques.
	A14, A15, A16	A	Point droit renforcé, aiguille à gauche, au milieu et à droite	Triple et élastique pour coutures renforcées. Pour la surpiqûre, augmentez la longueur du point.
	A17	A	Point de fronçage	Aucun point fixe au début de l'assemblage pour faciliter les fronces.
	A18	J	Point d'assemblage/ surfilage	Assemblage et surfilage en une seule fois le long du bord ou à découper ensuite. Pour les tissus fins extensibles ou non.
	A19	B	Point d'assemblage/ surfilage extensible	Assemblage et surfilage en une seule fois le long du bord ou à découper ensuite. Pour tissus extensibles moyens et épais.
	A20	B	Point overlock double	Assemblage et surfilage en une seule fois le long du bord ou à découper ensuite. Pour tissus extensibles épais et tissés épais.
	A21	B	Point overlock	Assemblage et surfilage en une seule fois le long du bord ou à découper ensuite. Pour les tissus extensibles moyens.
	A22	B	Point flatlock	Ourlets décoratifs et coutures chevauchées, ceintures et bandes. Pour tissus extensibles moyens/épais.
	A23	B	Point de smocks ou élastique	Cousez deux rangées de fil élastique pour faire des fronces élastiques.

Point	N°	Pied-de-biche	Nom	Description
	A24	D	Point d'ourlet invisible extensible	Ourlets invisibles pour les tissus extensibles moyens et épais.
	A25	D	Point d'ourlet invisible dans du tissé	Ourlets invisibles pour les tissus tissés moyens et épais.
	A26	A	Point bord coquille	Pour les bordures, à coudre sur le bord des tissus extensibles légers et en biais sur les tissus tissés.
	A27	B	Point de coulisse/ élastique	Pour le chevauchement des coutures dans du tricot. Pour coudre une « enveloppe » sur un élastique fin.
	A28	A	Point de serpentin	Pour le reprisage et la couture d'élastiques.
	A29	B	Point cocotte	Pour assembler deux morceaux de tissu dont les bords sont finis et pour les fronces élastiques.
	A30	B	Point de renfort	Pour renforcer les poches, les ouvertures de chemises, les passants de ceinture ainsi que la partie inférieure des fermetures à glissière.
	A31	B	Renfort, manuel	Pour renforcer les poches, les ouvertures de chemises, les passants de ceinture ainsi que la partie inférieure des fermetures à glissière.
	A32	A	Point de passant de ceinture	Pour fixer les passants de ceinture.
	A33	A	Point de reprisage (avant et arrière)	Pour raccommoder et repriser de petits trous dans les vêtements de travail, les jeans, les nappes et autres. Cousez sur le trou, appuyez sur la marche arrière pour un raccommodage en continu et un arrêt automatique.
	A34	A	Point de reprisage (d'un côté à l'autre)	Pour repriser les petits accrocs.
	A35	A	Point de reprisage renforcé	Pour repriser et réparer des vêtements de travail, des jeans, des nappes et des serviettes en lin. Cousez sur le trou, appuyez sur la marche arrière pour un raccommodage en continu et un arrêt automatique.
	A36	B	Point de reprisage (quatre points)	Un ensemble de quatre points parfaits pour repriser les petits accrocs. Les points 1 et 3 sont cousus dans un déplacement à l'avant, tandis que les points 2 et 4 sont cousus à l'arrière. Pour changer de point et de sens, appuyez sur le bouton marche arrière. *Astuce : Fixez de l'entoilage thermofusible sur l'envers avant de raccommoder l'accroc.*
	A37	A	Point de bâti	Pour les coutures temporaires. Grâce aux longs points et à la tension réduite, il est facile de démêler les coutures.
	A38	A	Point droit de bâti	Pour bâtir, appuyez sur la pédale et la machine pique deux points, s'arrête et relève le pied. Lorsque pied presseur est levé, placez le tissu à la position suivante de surpiqure et appuyez sur la commande à pied. Abaissez les griffes d'entraînement avant de commencer à coudre.

Point	N°	Pied-de-biche	Nom	Description
	A39	A	Bâti en zigzag	Pour bâtir, appuyez sur la pédale et la machine pique deux points, s'arrête et relève le pied. Lorsque pied presseur est levé, placez le tissu à la position suivante de surpiqure et appuyez sur la commande à pied. Abaissez les griffes d'entraînement avant de commencer à coudre.
	A40	Pied senseur pour boutonniè-res/C	Boutonnière à renfort large	Pour les tissus moyens et épais avec de l'espace supplémentaire de coupe.
	A41	Pied senseur pour boutonniè-res/C	Boutonnière à renfort	Pour la plupart des tissus.
	A42	Pied senseur pour boutonniè-res/C	Boutonnière à renfort arrondi	Pour les tissus légers.
	A43	Pied senseur pour boutonniè-res/C	Keyhole buttonhole	Square end for tailored jackets, coats, etc.
	A44	Pied senseur pour boutonniè-res/C	Tapered keyhole buttonhole	Tapered end for tailored garments.
	A45	Pied senseur pour boutonniè-res/C	Boutonnière mode décorative	Pour la plupart des tissus.
	A46	Pied senseur pour boutonniè-res/C	Boutonnière renforcée grande résistance	Avec brides d'arrêt renforcées.
	A47	Pied senseur pour boutonniè-res/C	Boutonnière extra-renforcée	Pour couture utilitaire et tissus épais.
	A48	C	Boutonnière renforcée moyenne/extra-renforcée	Pour tissus d'épaisseur moyenne et épais.
	A49	C	Boutonnière décorative moyenne renforcée	Pour les tissus moyens.

Point	N°	Pied-de-biche	Nom	Description
	A50	Pied senseur pour boutonniè-res/C	Boutonnière traditionnelle	Pour un aspect fait main sur les tissus fins et délicats. *Astuce : Pour les boutonnières de jeans, augmentez la longueur et la largeur de la boutonnière. Utilisez un fil plus épais.*
	A51	Pied senseur pour boutonniè-res/C	Boutonnière traditionnelle arrondie	Pour un aspect fait main sur les tissus fins et délicats.
	A52	A	Boutonnière cuir (point droit)	Pour le cuir et le daim.
	A53	A	Boutonnière près du bord (point droit)	Avec plus d'espace de coupe pour les boutonnières près du bord.
	A54	-	Couture automatique de bouton	Pour coudre des boutons.
	A55	B	Œillet rond	Pour les ceintures, les dentelles, etc.
	A56	B	Œillet larme	Pour les dentelles, la décoration.
	A57	B	Œillet ovale	Pour les dentelles, la décoration.

Présentation des menus de points

Il existe différents menus de points avec des points pour tous les besoins.

Pour obtenir la description d'un point, utilisez la fonction Aide rapide.

Nom du menu de points

- A — Points utilitaires (voir le tableau des points pour une description détaillée)
- B — Points d'appliqué
- C - Points à l'ancienne
- D — Points de quilt
- E — Points d'artisanat
- F — Points décoratifs
- G — Points vintage
- H — Points enfants
- I — Points de feston
- J — Points à thème
- K — Points de motif individuels
- L — Points spéciaux
- M — Points de tapering
- N — Points pictogramme

Alphabets

Des polices de points sont disponibles avec les alphabets
Block, Brush line, Outline, Palace script et Cyrillic.

2 Préparations

Déballer la machine

Après avoir sorti la machine de la boîte et avoir retiré l'emballage et le sac en plastique, essuyez la machine, en particulier autour de l'aiguille et de la plaque à aiguille afin d'ôter d'éventuelles traces d'huile avant de coudre.

Remarque : Votre machine Topaz™ 55Q est réglée pour vous donner le meilleur résultat de point à une température ambiante normale. Les températures extrêmement élevées ou basses peuvent affecter les résultats de couture.

Branchement du cordon de la pédale de commande

Parmi les accessoires, vous trouverez le cordon de la pédale de commande. Le branchement du cordon de pédale sur la pédale n'est nécessaire que la première fois que vous utilisez la machine.

1. Retournez la pédale. Branchez le cordon dans la prise, à l'intérieur de l'espace prévu à cet effet dans la pédale. Enfoncez-le fermement pour vous assurer qu'il est bien connecté.
2. Faites passer le cordon dans la fente sous la pédale.

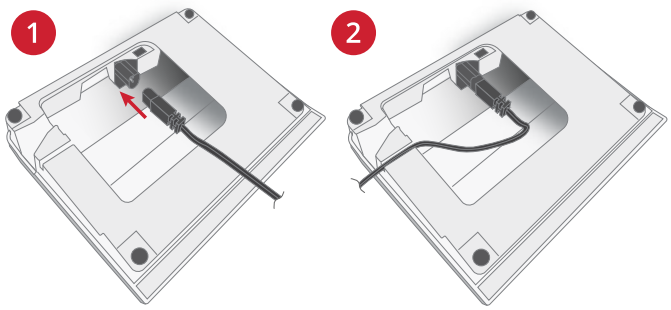

Brancher le cordon d'alimentation et la pédale

Parmi les accessoires, vous trouverez le cordon d'alimentation et la pédale de commande.

Le bloc d'alimentation utilisé pour votre machine diffère selon les pays. Les deux versions sont décrites ci-dessous.

Utilisez la description correspondant au bloc d'alimentation livré avec votre machine.

Remarque : Avant de brancher la pédale de commande, vérifiez qu'elle est bien du type « FR5 » (voir sous la pédale).

Remarque : Utilisez uniquement le cordon d'alimentation fourni avec votre machine. Aucun autre cordon ne peut être utilisé. Si le cordon est endommagé ou perdu, veillez à le remplacer par un cordon du même type, disponible chez un HUSQVARNA® VIKING® concessionnaire agréé.

Type d'alimentation n°1
Le cordon d'alimentation est équipé d'un bloc d'alimentation (PSU) (A). Le cordon fixe (B) attaché à l'unité PSU, doit être connecté à la machine à coudre. Le cordon libre (C) doit être connecté à la prise (D) du bloc d'alimentation, puis à la prise murale.

Branchez le cordon (B) à la prise arrière (1) sur le côté inférieur droit de la machine. Branchez le cordon d'alimentation dans la prise murale.

Type d'alimentation n°2
Avant d'utiliser la machine pour la première fois, une fiche CA doit être montée sur l'unité d'alimentation afin de la brancher sur une prise électrique. Glissez la bonne fiche CA jusqu'à ce qu'elle s'enclenche. Assurez-vous que la fiche est bien fixée.

Branchez le cordon (B) à la prise arrière (1) sur le côté inférieur droit de la machine. Branchez le cordon d'alimentation dans la prise murale.

Pédale de commande et alimentation
Sortez le cordon de la pédale de commande. Branchez le cordon de la pédale de commande à la prise (2) située en bas à droite de la machine.

Placez l'interrupteur marche/arrêt (3) sur « I » pour allumer l'alimentation et l'éclairage.

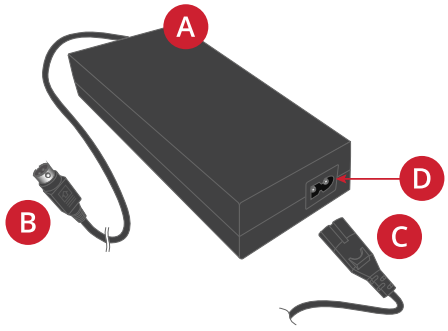

Type d'alimentation n°1

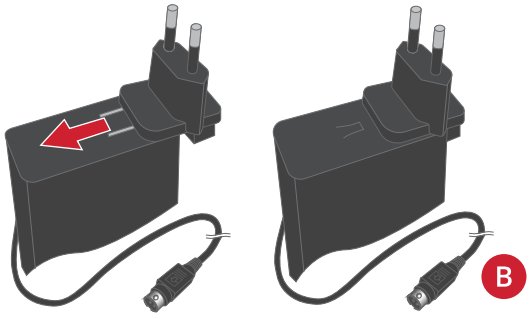

Type d'alimentation n°2

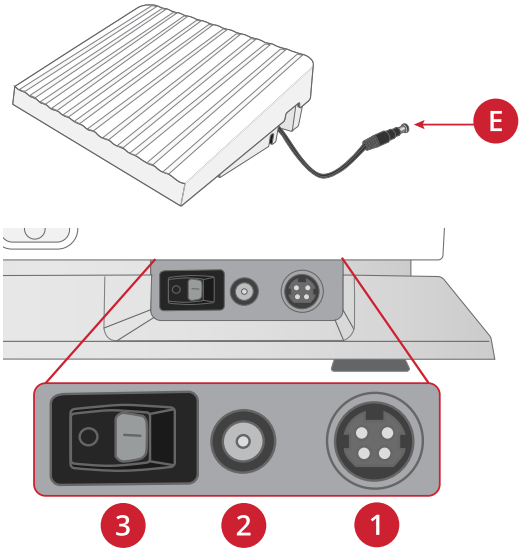

Ranger après utilisation

1. Placez l'interrupteur marche/arrêt sur « O ».
2. Débranchez le cordon de la prise murale, puis de la machine.
3. Débranchez le cordon de pédale de la machine. Enroulez le cordon de la pédale et placez-le dans l'espace prévu à cet effet sous la pédale.
4. Placez tous les accessoires dans le coffret à accessoires. Réintroduisez le coffret sur la machine autour du bras libre.
5. Placez la pédale dans l'espace situé au-dessus du bras libre.
6. Mettez la housse.

Ports USB

Votre machine comporte un port USB pour y brancher les périphériques USB, comme une clé USB. Les fiches USB ne peuvent être insérées que dans un seul sens - ne forcez pas pour les insérer dans les ports ! Pour débrancher, tirez délicatement et tout droit le périphérique USB.

Remarque : Vérifiez que la clé USB que vous utilisez est au format FAT32.

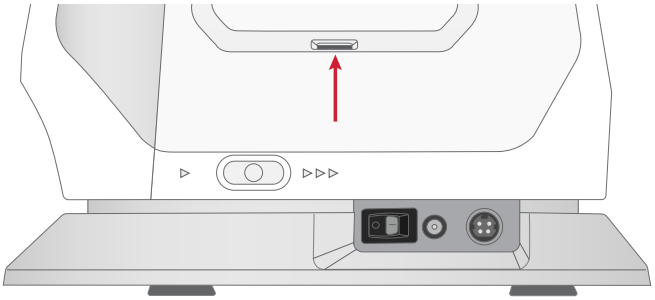

Utilisation d'un périphérique USB

Le bouton de périphérique externe dans le File Manager n'est activé que lorsqu'un périphérique est connecté au port USB de la machine.

Remarque : N'enlevez pas le périphérique USB si un symbole de chargement en cours ou le File Manager sont affichés. Si vous le débranchez à ce moment, les fichiers se trouvant sur votre périphérique USB risquent d'être endommagés.

Voyants LED

Votre machine est équipée de voyants LED qui distribuent la lumière de façon homogène sur la zone de couture et éliminent les ombres. Vous pouvez régler la luminosité des voyants dans le menu de paramètres.

Bras libre

Pour utiliser le bras libre, vous devez retirer le coffret à accessoires. Lorsqu'il est fixé, un crochet retient le coffret à accessoires verrouillé sur la machine. Retirez le coffret en le faisant glisser vers la gauche.

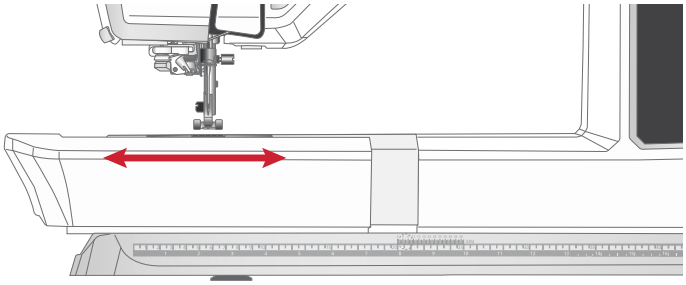

Abaissement des griffes d'entraînement

Les griffes d'entraînement s'abaissent quand vous déplacez l'interrupteur, situé sur l'avant du bras libre, vers la droite.

Placez l'interrupteur sur la gauche si vous voulez relever les griffes d'entraînement. Les griffes d'entraînement se relèvent quand vous commencez à coudre.

Elles doivent être abaissées pour coudre les boutons et pour la couture en piqué libre.

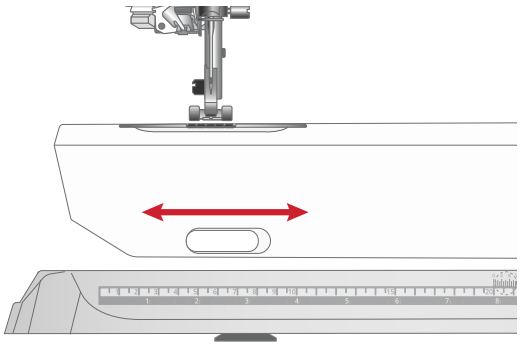

Coupe-fil manuel

Votre machine est équipée de trois coupe-fils manuels.

- Le premier (A) se trouve près de la tige du bobineur pour couper le fil avant et après le bobinage.
- Le deuxième (B) est situé du côté gauche de la machine pour couper manuellement le fil supérieur et le fil de canette. Passez les deux fils dans le coupe-fil de l'arrière vers l'avant et tirez vers vous pour couper les fils.
- Le troisième (C) se trouve à côté de la zone de canette pour couper le fil de canette après avoir placé la canette dans la machine.

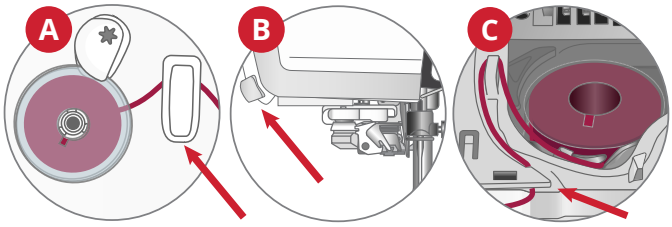

Capteur de fil

Si le fil de l'aiguille se casse ou si le fil de canette est sur le point de s'épuiser, la machine s'arrête et une fenêtre contextuelle s'affiche à l'écran.

Si le fil de l'aiguille se casse : retirez tout le fil, renfilez la machine et appuyez sur OK dans la fenêtre contextuelle.

Si le fil de canette est sur le point de s'épuiser : vous pouvez continuer à coudre sans fermer la fenêtre avant que le fil ne s'épuise complètement. Cela vous donne la possibilité de prévoir où vous arrêter pour changer la canette. Une fois la canette remplacée par une pleine, appuyez sur OK dans la fenêtre contextuelle.

Curseur de commande de vitesse

Le curseur de commande de vitesse règle la vitesse de couture. Pour augmenter la vitesse de couture, déplacez le curseur vers l'arrière, pour réduire la vitesse de couture, déplacez le curseur vers vous.

Une fenêtre contextuelle s'affiche à l'écran quand vous ajustez le curseur pour indiquer le niveau de vitesse sélectionné. Le réglage de vitesse s'affiche également dans la zone d'information.

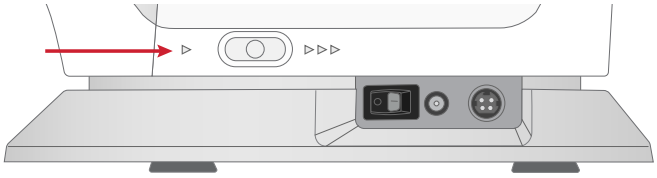

Broches porte-bobine

Votre machine est équipée de deux broches porte-bobine, une broche principale et une broche repliable. Les broches porte-bobine sont conçues pour tous les types de fils. La broche porte-bobine principale est réglable et peut être utilisée en position horizontale (le fil se déroule de la bobine qui reste immobile) ou en position verticale (la bobine de fil tourne). Utilisez la position horizontale pour tous les fils à coudre normaux et la position verticale pour les grandes bobines ou les fils spéciaux.

Utilisez la broche porte-bobine principale (A) lorsque vous enfilez le fil supérieur et pour le bobinage de canette à travers l'aiguille.

Utilisez la broche porte-bobine repliable (B) pour une deuxième porte-bobine lorsque vous cousez avec une aiguille double ou lorsque vous bobinez à partir d'une autre bobine de fil.

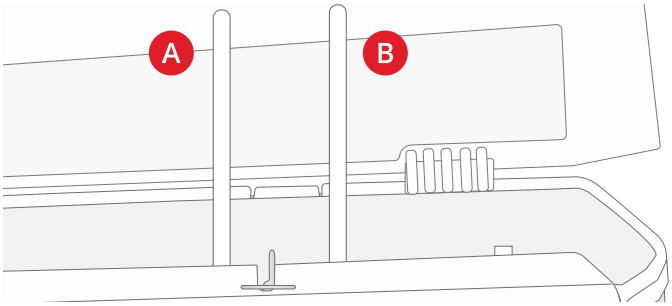

Broche porte-bobine principale (A) et broche porte-bobine repliable (B)

Position horizontale

Relevez légèrement la broche porte-bobine par rapport à la position horizontale pour y placer facilement la bobine de fil. Le fil doit se dérouler par le dessus, dans le sens contraire des aiguilles d'une montre, comme indiqué sur la figure. Insérez un cale-bobine, puis replacez la broche porte-bobine en position horizontale.

Utilisez un cale-bobine un peu plus grand que la bobine de fil. Pour les bobines de fil étroites, utilisez un cale-bobine plus petit devant la bobine (A). Pour les bobines de fil larges, utilisez un cale-bobine plus grand devant la bobine (B).

Le côté plat du cale-bobine doit être appuyé fermement contre la bobine. Il ne doit pas y avoir d'espace entre le cale-bobine et la bobine de fil.

Remarque : Toutes les bobines de fil ne sont pas fabriquées de la même façon. Si vous avez des problèmes avec le fil, faites-le tourner dans l'autre sens ou utilisez la position verticale.

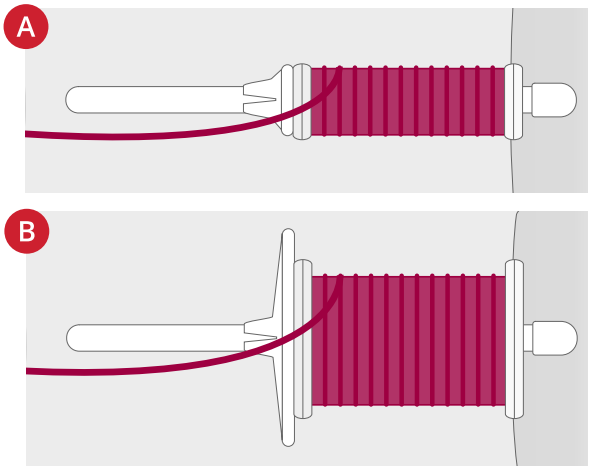

Position verticale

Relevez la broche porte-bobine complètement à la verticale. Faites glisser le grand cale-bobine. Pour les bobines plus petites que le cale-bobine de taille moyenne ou lorsque vous utilisez des fils spéciaux, placez un rond de feutrine sous la bobine de fil pour empêcher le fil de se dérouler trop vite. Pour les bobines plus grandes, il n'est pas nécessaire d'utiliser le rond de feutrine.

Remarque : Ne placez pas de cale-bobine au-dessus de la bobine étant donné que cela empêche la bobine de tourner.

Remarque : Lorsque la broche porte-bobine est utilisée dans la position verticale, la tension du fil peut nécessiter un réglage manuel.

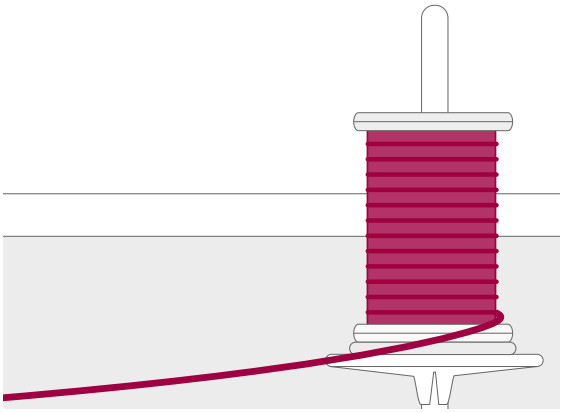

Broche porte-bobine repliable

La broche porte-bobine repliable s'emploie pour une deuxième bobine quand vous cousez avec une aiguille double.

Elle peut également être utilisée pour bobiner à partir d'une autre bobine de fil sans désenfiler la machine.

Placez la broche porte-bobine repliable dans le trou en haut de la machine. Placez un cale-bobine. Pour les bobines plus petites que le cale-bobine de taille moyenne, placez un rond de feutrine sous la bobine de fil pour empêcher le fil de se dérouler trop vite. Pour les bobines plus grandes, il n'est pas nécessaire d'utiliser le rond de feutrine.

Porte-bobines

Des cale-bobines de trois tailles différentes sont livrés avec votre machine. Utilisez toujours un cale-bobine légèrement plus grand que la bobine de fil pour éviter que le fil ne se coince. Le côté plat du cale-bobine doit être appuyé fermement contre la bobine. Il ne doit pas y avoir d'espace entre le cale-bobine et la bobine de fil.

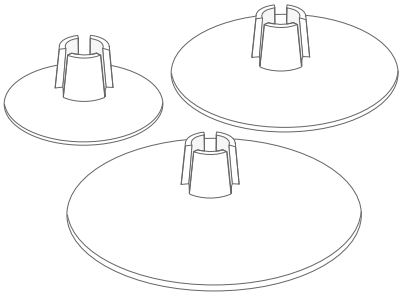

Lors de l'utilisation de la position verticale de la broche porte-bobine, aucun cale-bobine n'est nécessaire, sauf lorsque le fil sur la bobine arrive à sa fin. Si le fil s'accroche en haut de la bobine, placez un cale-bobine au-dessus, mais n'enfoncez pas le cale-bobine jusqu'en bas.

Fils

Il existe aujourd'hui de nombreux fils sur le marché. Ils ont été conçus pour des usages différents.

Votre machine Topaz™ 55Q est conçue pour de nombreux types de fils et tailles de bobines. Voir Conseils et astuces pour l'enfilage, page 36 pour savoir comment obtenir des résultats optimaux avec différents types de fils ainsi qu'avec des styles et des tailles de bobines variés.

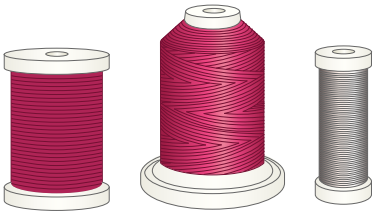

Fil à coudre multi-usage

Le fil à coudre multi-usage est composé de fibres synthétiques, de coton ou de polyester revêtu de coton. Ce type de fil s'utilise pour la plupart des ouvrages de couture, notamment les vêtements, la décoration d'intérieur et le quilting.

Fil à broder

Le fil à broder est composé de différentes fibres : rayonne, polyester, acrylique ou métal. Ces fils créent un aspect doux et brillant pour la broderie et la couture décorative.

Le fil à broder ne s'utilise généralement pas dans la canette, sauf si les deux côtés de l'ouvrage doivent être visibles. Un fil de canette à broder fin s'utilise souvent dans la canette à la place. Le fil plus fin ne s'amasse pas sous la broderie.

Remarque : Quand vous utilisez un fil métallique ou un fil à film plat pour broder, utilisez une aiguille à chas plus grand et réduisez la vitesse de broderie.

Fil transparent

Le fil transparent, également appelé fil monofilament, est un fil synthétique transparent simple. Il est utilisé pour le quilting et d'autres techniques de couture. Bobinez la canette à demi-vitesse et ne la remplissez qu'à moitié.

Aiguilles

L'aiguille de la machine à coudre joue un rôle important dans une couture réussie. Utilisez uniquement des aiguilles de qualité. Nous recommandons les aiguilles du système 130/705H. Le jeu d'aiguilles inclus avec votre machine contient des aiguilles des tailles les plus fréquemment utilisées.

Assurez-vous d'adapter l'aiguille au fil que vous utilisez. Les fils épais nécessitent une aiguille comportant un plus grand chas. Si le chas de l'aiguille est trop petit pour le fil, l'enfile-aiguille peut ne pas fonctionner correctement.

Aiguille universelle

Les aiguilles universelles ont une pointe légèrement arrondie et existent dans de nombreuses tailles. Pour la couture générale dans la plupart des types et épaisseurs de tissus.

Aiguille pour tissu extensible

Les aiguilles pour tissu extensible ont une tige spéciale afin d'éviter de sauter des points quand le tissu est souple. Pour le tricot, les maillots de bain, le polaire, les daims et les cuirs synthétiques.

Aiguille à broder

Les aiguilles à broder ont une tige spéciale, une pointe légèrement arrondie et un chas un peu plus grand pour éviter d'endommager le fil et le tissu. À utiliser avec des fils métalliques et autres fils spéciaux pour la broderie et la couture décorative.

Aiguille pour denim

Les aiguilles à denim ont une pointe effilée pour bien pénétrer dans les tissus tissés serrés sans tordre l'aiguille. Pour la grosse toile, le denim, les microfibres.

Aiguille lancéolée

Les aiguilles lancéolées comportent de grandes ailes sur les côtés pour percer des trous dans le tissu lors de la couture d'entredeux ou d'autres points d'ourlet sur des tissus en fibre naturelle.

Informations importantes sur les aiguilles

Changez l'aiguille fréquemment. En règle générale, les aiguilles doivent être changées toutes les 6 à 8 heures de temps de couture effectif.

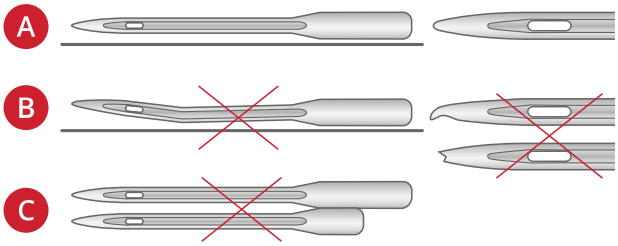

Utilisez toujours une aiguille droite avec une bonne pointe (A).

Une aiguille endommagée (B) peut provoquer des points sautés, se casser ou casser le fil. Elle peut également endommager la plaque à aiguille.

N'utilisez pas d'aiguilles doubles asymétriques (C), car elles peuvent endommager votre machine à coudre.

Changement d'aiguille

1. Utilisez le trou de l'outil multi-usage pour tenir l'aiguille.
2. Desserrez la vis de l'aiguille.
3. Retirez l'aiguille.
4. Insérez la nouvelle aiguille à l'aide de l'outil multi-usage. Poussez la nouvelle aiguille vers le haut, avec le côté plat vers l'arrière, jusqu'à ce qu'elle ne puisse pas aller plus haut.
5. Serrez délicatement la vis de l'aiguille.

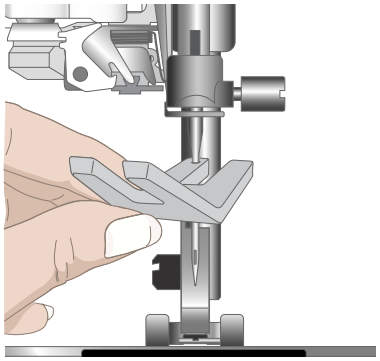

Enfilage

Enfilage du fil supérieur

Assurez-vous que le pied-de-biche est relevé et que l'aiguille est en position haute.

1. Placez une bobine de fil sur la broche porte-bobine principale et posez un cale-bobine de taille appropriée.
2. Tenez le fil avec les deux mains, comme indiqué sur l'image. Passez le fil sous le guide-fil (A) de l'arrière vers l'avant. Faites revenir le fil à travers la fente d'enfilage comme indiqué.
3. Placez le fil sous le guide-fil (B) et au-dessus du guide-fil (C).

   Remarque : Continuez à tenir le fil près du guide-fil (A) tout le long du processus d'enfilage. Cela permet de maintenir une légère tension au niveau du fil et de s'assurer qu'il est correctement en place dans le chemin d'enfilage.

4. Tirez le fil entre les disques de tension de fil (D). Faites descendre le fil dans la fente d'enfilage de droite, puis faites-le remonter dans la fente d'enfilage de gauche. Amenez le fil de la droite dans le releveur de fil (E) jusqu'à ce qu'il s'emboîte (F), puis descendez-le dans la fente d'enfilage gauche vers le dernier guide-fil (G), juste au-dessus de l'aiguille.
5. Enfilez l'aiguille à l'aide de l'enfile-aiguille ou à la main de l'avant vers l'arrière.

Remarque : L'épaisseur et l'irrégularité des fils spéciaux tels que les fils métalliques augmentent le frottement auxquels ils sont soumis. En réduisant la tension, vous évitez le risque de casser l'aiguille et le fil.

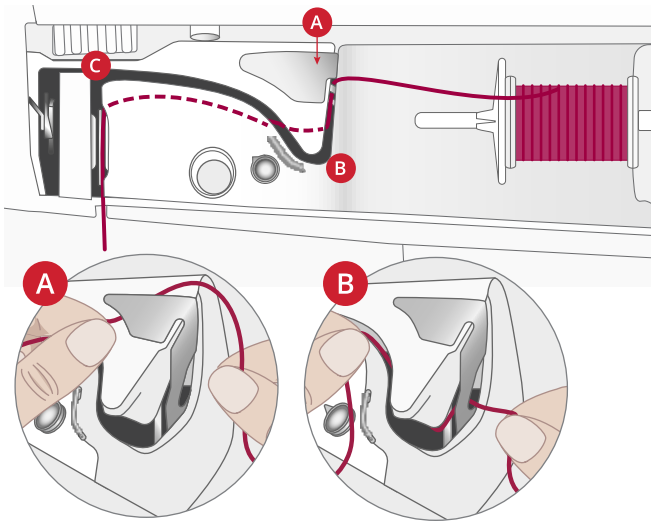

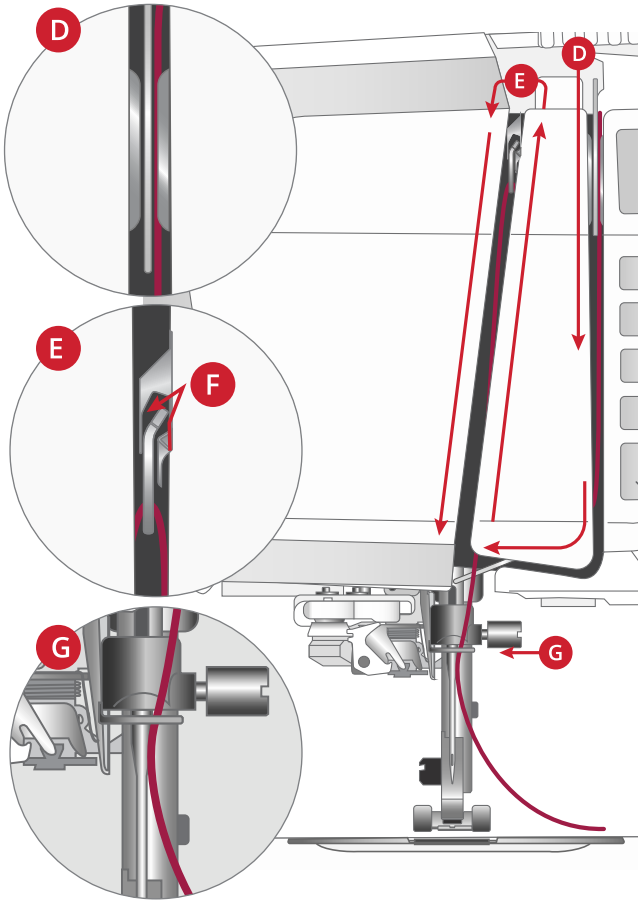

Enfile-aiguille automatique

L'enfile-aiguille vous permet d'enfiler l'aiguille automatiquement. L'aiguille doit être en position haute pour utiliser l'enfile-aiguille.

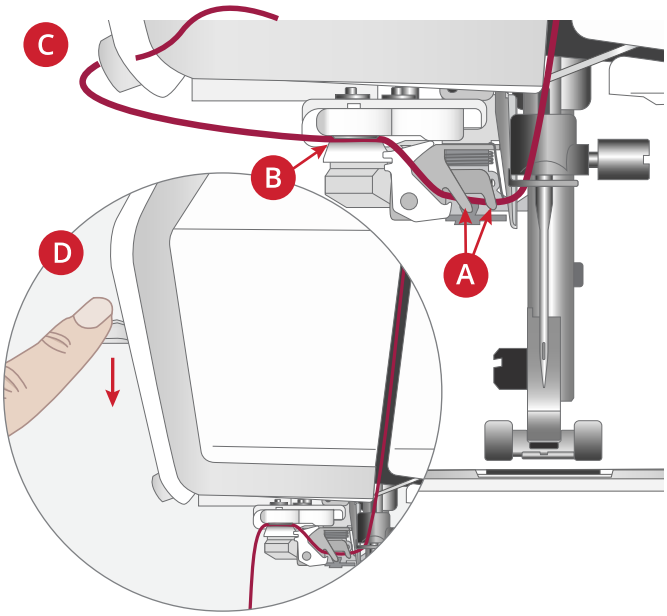

1. Appuyez sur le bouton d'abaissement du pied-de-biche, puis sur le bouton de levée de l'aiguille pour vous assurer qu'ils sont dans la bonne position.
2. Placez le fil sous le crochet (A) et tirez-le entre les disques (B) jusqu'à ce qu'il s'emboîte dans un déclic.
3. Tirez le fil vers le haut jusqu'au coupe-fil (C) et coupez l'excès de fil en tirant le fil de l'arrière vers l'avant dans le coupe-fil.
4. Sur le côté gauche de la machine à coudre se trouve le levier de l'enfile-aiguille (D). D'un mouvement rapide, abaissez le levier et relâchez-le. L'enfile-aiguille sera abaissé et enfilera l'aiguille.
5. Tirez environ 10 cm de fil au-delà du chas de l'aiguille. Appuyez une fois sur Pied-de-biche relevé pour relever le pied-de-biche. Placez le fil sous le pied-de-biche.

⚠ *L'enfile-aiguille est conçu pour être utilisé avec des aiguilles de taille 70-120. Vous ne pouvez pas utiliser l'enfile-aiguille avec des aiguilles de taille 65 ou plus petites, ni avec des aiguilles lancéolées, des aiguilles doubles ou des aiguilles triples.*

Les fils spéciaux, comme le fil invisible ou d'autres fils extensibles, métalliques ou métalliques plats, ainsi que certains fils épais peuvent ne pas être saisis correctement par le crochet de l'enfile-aiguille. Dans ce cas, l'aiguille ne peut pas être enfilée. Essayez à nouveau d'utiliser l'enfile-aiguille ou enfilez l'aiguille à la main.

Lorsque vous enfilez l'aiguille manuellement, assurez-vous que l'aiguille est enfilée de l'avant vers l'arrière.

Sélection de la bonne combinaison fil/aiguille

⚠ *La combinaison de l'épaisseur du fil et de la taille de l'aiguille est extrêmement importante lorsque l'enfile-aiguille est utilisé. Une mauvaise combinaison, comme l'utilisation d'un fil épais pour une aiguille fine, peut abîmer l'enfile-aiguille.*

Évitez les aiguilles fines avec les tissus épais pour réduire le risque de tordre l'aiguille. L'enfile-aiguille peut s'abîmer s'il est utilisé avec une aiguille tordue.

Tissu		Fil	Aiguille
Tissé fin	Chiffon, organza, batiste, challis, crêpe de Chine, etc.	Fils fins : • fil à coudre fin en coton, polyester ou soie • fil à broder en rayonne	Universelle 130/705H 70/10-80/12
Tissé moyen	Calicot, tissus de quilting, crêpe, drap fin, velours, etc.	Fils de moyenne épaisseur : • fil à coudre fin/normal en coton ou polyester • fil à broder en rayonne	Universelle 130/705H 80/12-90/14
Tissé épais	Jeans, tweed, grosse toile, tissu bouclé, etc.	Fils de moyenne épaisseur/épais : • fil à coudre normal en coton ou polyester • fil à surpiquer • fil à broder en rayonne	Universelle 130/705H 90/14-110/18
Extensible fin	Tricot, jerseys tricotés simples, etc.	Fils fins : • fil à coudre fin en coton ou polyester • fil à broder en rayonne	Extensible 130/705H-S 80/12
Extensible moyen	Tricots molletonnés, tricots doubles, velours, maillots de bain, etc.	Fils de moyenne épaisseur : • fil à coudre normal en coton ou polyester • fil à broder en rayonne	Extensible 130/705H-S 90/14
Extensible épais	Tricot, laine vierge, etc.	Fils de moyenne épaisseur : • fil à coudre normal en coton ou polyester • fil à broder en rayonne	Extensible 130/705H-S 90/14
Cuir	Daim et cuir	Fils de moyenne épaisseur : • fil à coudre normal en coton ou polyester • fil à broder en rayonne	Extensible 130/705H-S 90/14
Vinyle	Vinyle, faux cuir et daim	Fils de moyenne épaisseur : • fil à coudre normal en coton ou polyester • fil à broder en rayonne	Universelle 130/705H 80/12

Remarque : Les tissus et fils spéciaux peuvent nécessiter une aiguille spéciale pour obtenir de meilleurs résultats de couture. Consultez votre revendeur HUSQVARNA® VIKING® pour en savoir plus sur les types et tailles d'aiguilles selon vos besoins de couture.

Enfilage de l'aiguille double

Remplacez l'aiguille habituelle par une aiguille double. Assurez-vous que le pied-de-biche et l'aiguille sont en position haute.

1. Soulevez les broches porte-bobine principale et repliable. Insérez un grand cale-bobine et une bobine de fil sur la broche porte-bobine principale. Insérez un grand cale-bobine et une bobine de fil sur la broche porte-bobine repliable.
2. Tenez les deux fils avec les deux mains, comme indiqué sur l'image. Passez les fils sous le guide-fil (A) de l'avant vers l'arrière. Faites revenir les fils ensemble à travers la fente d'enfilage.
3. Placez l'un des fils de droite à gauche sous le guide-fil sur le disque de prétension, placez l'autre fil directement dans les disques de prétension (B).

   Remarque : Continuez à tenir les fils près du guide-fil (A) tout le long du processus d'enfilage. Cela permet de maintenir une légère tension au niveau des fils et de s'assurer qu'ils sont correctement en place dans le chemin d'enfilage.

4. Tirez les fils entre les disques de tension de fil (C). Assurez-vous de placer un fil du côté gauche et un fil du côté droit des disques de tension.

   Faites descendre le fil dans la fente d'enfilage de droite, puis faites-le remonter dans la fente d'enfilage de gauche. Amenez les fils de la droite jusque dans le releveur de fil (D) jusqu'à ce qu'ils s'emboîtent (E) et faites-les descendre dans la fente d'enfilage de gauche (F). Placez les deux fils dans le guide-fil (G). Assurez-vous que les fils ne s'emmêlent pas.
5. Enfilez l'aiguille double à la main.

   Remarque : L'épaisseur et l'irrégularité des fils spéciaux tels que les fils métalliques augmentent le frottement auxquels ils sont soumis. En réduisant la tension, vous évitez le risque de casser l'aiguille et le fil.

   Astuce : Lorsque vous utilisez des cônes de fil plus grands, utilisez le porte-bobine optionnel Mega et placez les deux fils dans le télescope.

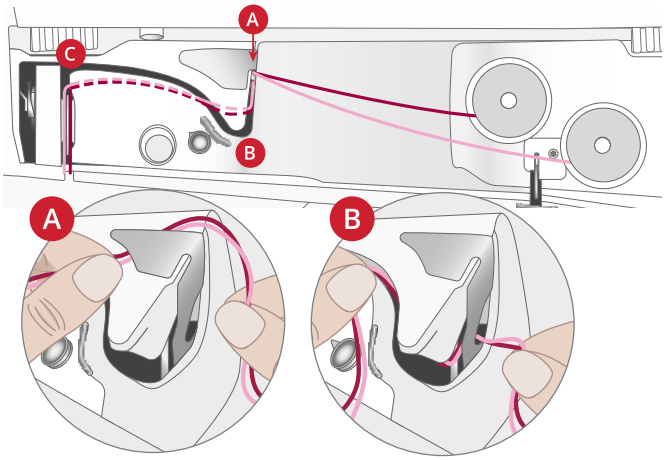

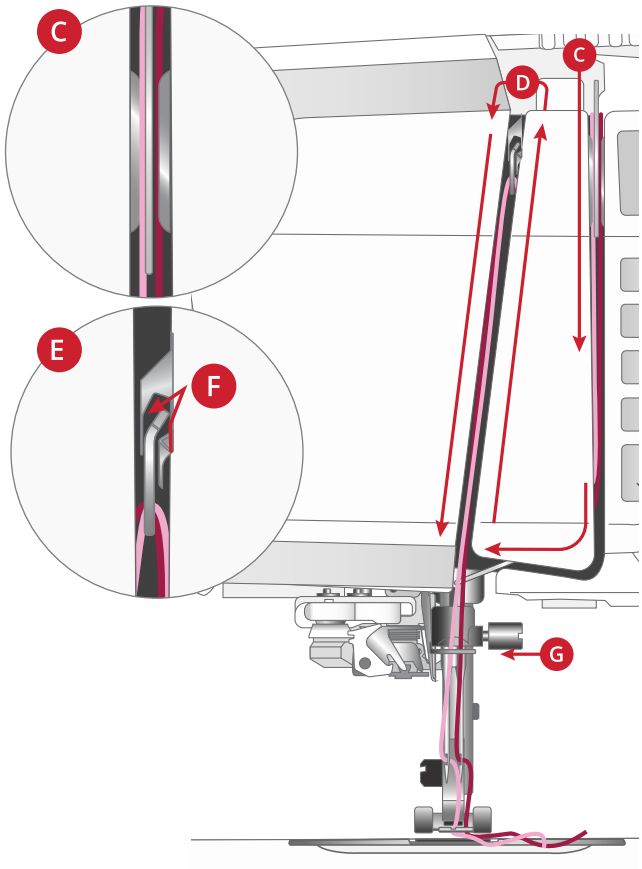

Conseils et astuces pour l'enfilage

Il existe aujourd'hui de nombreux fils sur le marché. Ils ont été conçus pour des usages différents. La qualité et la structure du fil ainsi que la forme et la taille de la bobine de fil peuvent affecter le comportement du fil. Les fils peuvent également se comporter différemment si la bobine est pleine ou presque vide.

Remarque : Faites toujours un essai de couture sur une chute de tissu pour vérifier les résultats de couture.

Si la qualité du fil fait qu'il se débobine facilement et glisse vers le bas sur la bobine de fil en position verticale, il peut s'accrocher sous la bobine autour de la broche porte-bobine et se casser. Placez le grand support de bobine sur la broche porte-bobine, côté plat vers le haut, avant de mettre en place la bobine de fil.

Si la bobine de fil a le même diamètre que le grand support de bobine, placez un filet couvre-bobine sur la bobine, comme indiqué sur l'image, en l'enfilant par le bas avant de la placer sur la broche porte-bobine.

Remarque : Pour éviter que le fil ne s'accroche ou que sa tension n'augmente, le filet couvre-bobine ne doit couvrir que la partie inférieure de la bobine, pas le haut où la bobine se rétrécit.

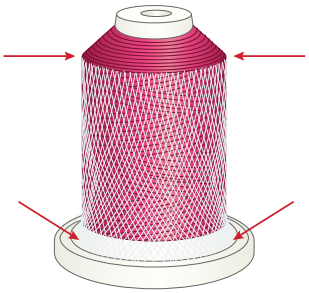

Bobinage de canette

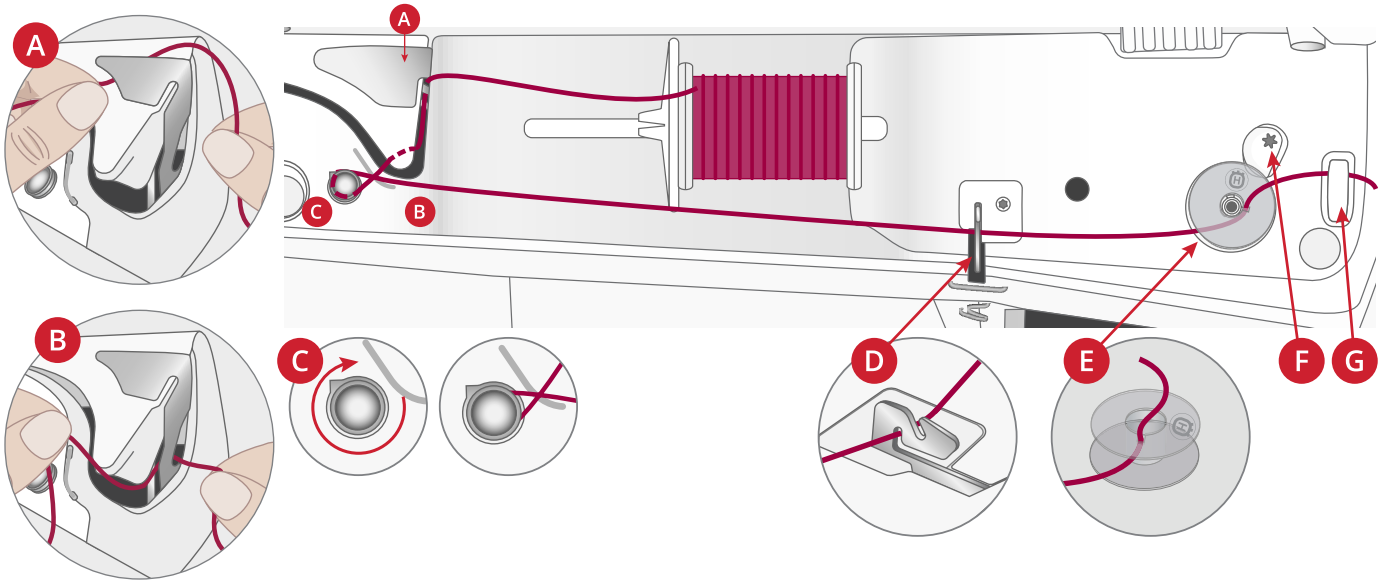

Remarque : Bobinez toujours les fils spéciaux à basse vitesse.

1. Placez une bobine de fil sur la broche porte-bobine principale et posez un cale-bobine de taille appropriée.
2. Tenez le fil avec les deux mains, comme indiqué sur l'image. Passez le fil sous le guide-fil (A) de l'arrière vers l'avant. Faites revenir le fil à travers la fente d'enfilage comme indiqué (B).
3. Amenez le fil dans le sens des aiguilles d'une montre à travers le guide de tension du bobineur de canette (C).
4. Amenez le fil à travers le guide-fil du bobineur de canette (D), comme indiqué sur l'image.
5. Passez le fil à travers la fente de la canette (E), de l'intérieur vers l'extérieur.

   Placez la canette sur l'axe du bobineur. La canette ne peut être posée que dans un sens, avec le logo dirigé vers l'extérieur.

⚠ *Les canettes incluses sont conçues spécialement pour votre machine Topaz™ 55Q. N'utilisez pas de canettes d'autres modèles de machines.*

6. Poussez le levier du bobineur de canette (F) vers la canette. Un message apparaît à l'écran. Pour régler la vitesse de bobinage, faites glisser le curseur. Tenez fermement le bout du fil quand vous commencez à bobiner. Appuyez sur le bouton de lecture dans la fenêtre contextuelle et laissez le fil s'enrouler de quelques tours. Appuyez sur l'icône de pause et coupez le bout de fil dépassant près de la canette. Appuyez à nouveau sur le bouton de lecture.
7. Lorsque la canette est pleine, le levier du bobineur de canette revient en arrière et le bobinage s'arrête automatiquement. Le message contextuel disparaît. Retirez la canette et coupez le fil à l'aide du coupe-fil du bobineur (G).

Bobinage de la canette avec la broche porte-bobine repliable

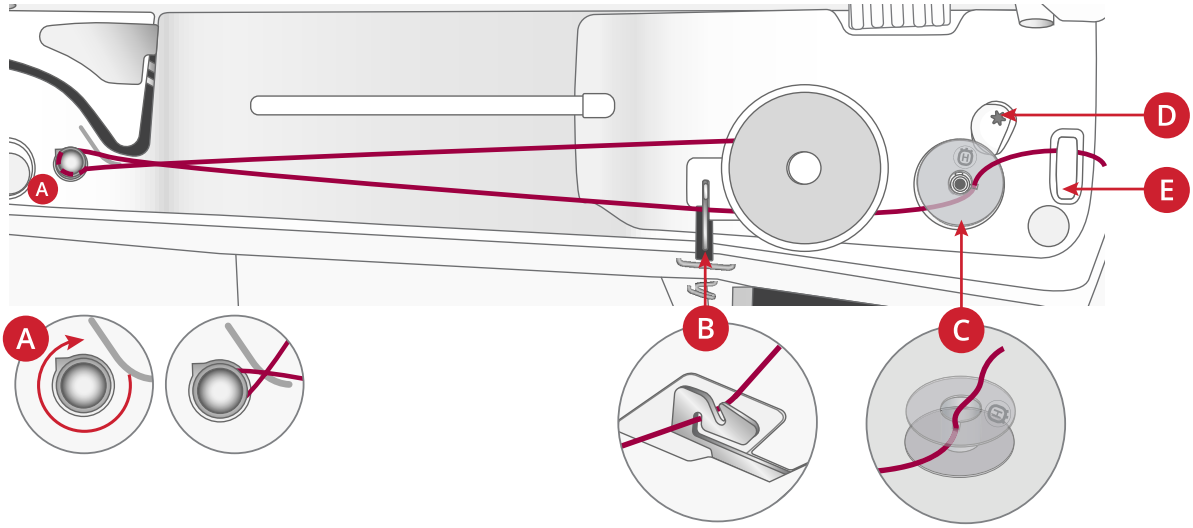

Utilisez la broche porte-bobine repliable pour bobiner si votre machine est déjà enfilée et que vous voulez bobiner à partir d'une autre bobine de fil.

1. Insérez la broche porte-bobine repliable dans le trou en haut de la machine à coudre.

   Placez un cale-bobine et un rond de feutrine sous la bobine, puis placez la bobine de fil sur la broche porte-bobine.

2. Amenez le fil dans le sens des aiguilles d'une montre à travers le guide de tension du bobineur de canette (A).
3. Amenez le fil à travers le guide-fil du bobineur de canette (B), comme indiqué sur l'image.
4. Passez le fil à travers la fente de la canette (C), de l'intérieur vers l'extérieur.

   Placez la canette sur l'axe du bobineur. La canette ne peut être posée que dans un sens, avec le logo dirigé vers l'extérieur.

   ⚠ *Les canettes incluses sont conçues spécialement pour votre machine Topaz™ 55Q. N'utilisez pas de canettes d'autres modèles de machines.*

5. Poussez le levier du bobineur de canette (D) vers la canette. Un message apparaît à l'écran. Pour régler la vitesse de bobinage, faites glisser le curseur. Tenez fermement le bout du fil quand vous commencez à bobiner. Appuyez sur le bouton de lecture dans la fenêtre contextuelle et laissez le fil s'enrouler de quelques tours. Appuyez sur l'icône de pause et coupez le bout de fil dépassant près de la canette. Appuyez à nouveau sur le bouton de lecture.
6. Lorsque la canette est pleine, le levier du bobineur de canette revient en arrière et le bobinage s'arrête automatiquement. Le message contextuel disparaît. Retirez la canette et coupez le fil à l'aide du coupe-fil du bobineur (E).

Bobinage de canette par l'aiguille

Lorsque vous utilisez le même fil dans l'aiguille et la canette, il est plus pratique de bobiner une nouvelle canette directement à travers l'aiguille sans avoir à désenfiler/renfiler votre machine.

⚠ *Nous vous recommandons de ne pas bobiner des fils spéciaux, comme les fils invisibles et d'autres fils extensibles, métalliques ou métalliques plats à travers l'aiguille. Les fils très épais et raides ne doivent pas non plus être bobinés à travers l'aiguille, car la tension du fil peut devenir trop élevée et faire que l'aiguille se casse. Bobinez les fils spéciaux comme indiqué dans* *Bobinage de canette, page 38*.

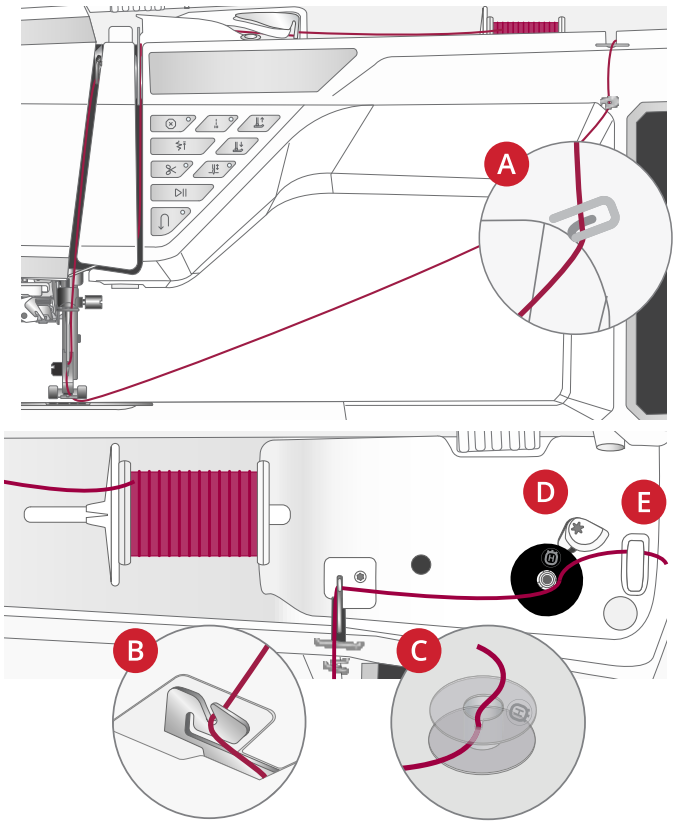

1. Assurez-vous que le pied-de-biche et l'aiguille sont en position haute.
2. Enfilez la machine comme indiqué dans Enfilage du fil supérieur, page 33.
3. Tirez le fil à partir de l'aiguille, sous le pied-de-biche, puis remontez-le vers la droite.

   Remarque : Utilisez toujours un pied-de-biche en métal lorsque vous bobinez la canette à partir de l'aiguille.

4. Utilisez vos deux mains pour passer le fil à travers le guide-fil du bobineur (A), vers le haut à travers la fente d'enfilage et de la gauche vers la droite à travers le guide-fil (B).
5. Passez le fil à travers la fente de la canette (C), de l'intérieur vers l'extérieur.

   Placez la canette sur l'axe du bobineur. La canette ne peut être posée que dans un sens, avec le logo dirigé vers l'extérieur.

   ⚠ *Les canettes incluses sont conçues spécialement pour votre machine Topaz™ 55Q. N'utilisez pas de canettes d'autres modèles de machines.*

6. Poussez le levier du bobineur de canette (D) vers la canette. Un message apparaît à l'écran. Pour régler la vitesse de bobinage, faites glisser le curseur. Tenez fermement le bout du fil quand vous commencez à bobiner. Appuyez sur le bouton de lecture dans la fenêtre contextuelle et laissez le fil s'enrouler de quelques tours. Appuyez sur l'icône de pause et coupez le bout de fil dépassant près de la canette. Appuyez à nouveau sur le bouton de lecture.
7. Lorsque la canette est pleine, le levier du bobineur de canette revient en arrière et le bobinage s'arrête automatiquement. Le message contextuel disparaît. Retirez la canette et coupez le fil à l'aide du coupe-fil du bobineur (E). Coupez le bout de fil libre près de la canette.

Mise en place de la canette

⚠ *Utilisez uniquement les canettes conçues pour votre machine Topaz™ 55Q.*

1. Retirez le couvercle de canette en le poussant vers vous (A).
2. Placez la canette dans le compartiment de canette. Elle ne peut y tomber que dans un sens avec le logo dirigé vers le haut. La canette tourne dans le sens inverse des aiguilles d'une montre quand vous tirez sur le fil.
3. Placez votre doigt sur la canette pour l'empêcher de tourner et tirez le fil fermement vers la droite, puis vers la gauche dans le ressort de tension (B), jusqu'à ce qu'il s'enclenche dans un déclic. Continuez d'enfiler autour de (C) et à droite du coupe-fil (D).
4. Remettez le couvercle de canette en place. Tirez le fil vers la gauche pour le couper.

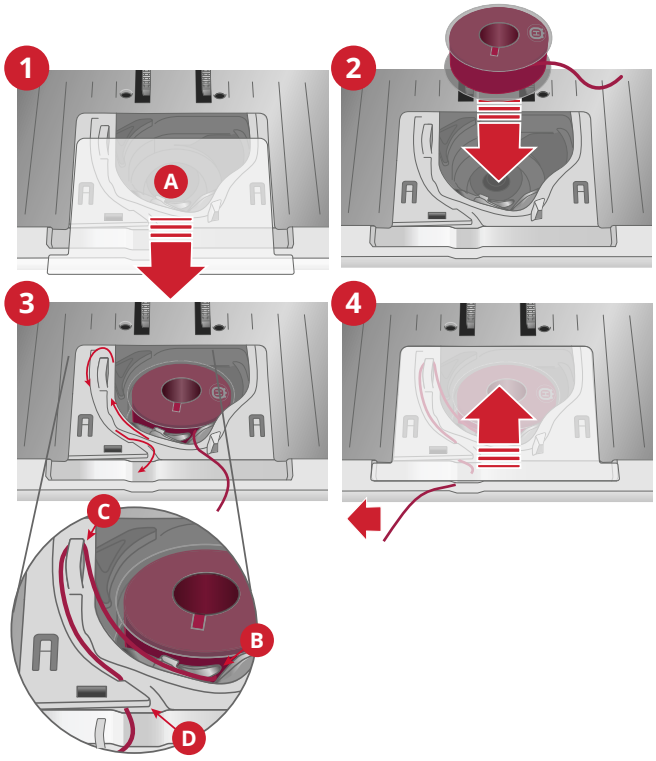

Changement de pied-de-biche

1. Assurez-vous que l'aiguille est dans sa position la plus haute. Tirez le pied-de-biche vers le bas et vers vous.
2. Alignez le croisillon sur le pied avec le creux dans le support du pied-de-biche. Poussez le pied dans le creux jusqu'à ce qu'il s'enclenche.

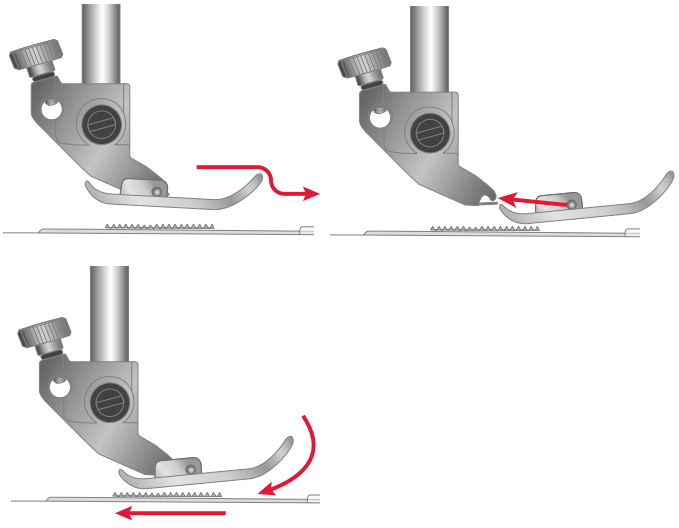

Installez le pied senseur pour boutonnières une étape.

1. Installez le pied senseur pour boutonnières une étape.
2. Insérez la prise, les trois points vers l'extérieur, dans la prise pour accessoires derrière la tête de couture.

Avant d'utiliser l'enfile-aiguille automatique lorsque le pied senseur pour boutonnières une étape est installé, relevez la roue du pied pour éviter d'endommager l'enfile-aiguille et le pied.

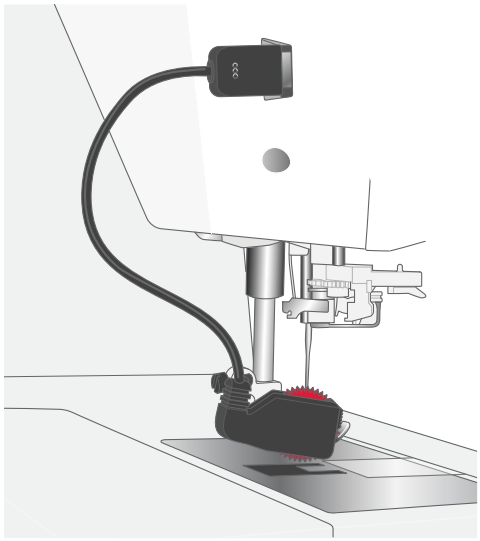

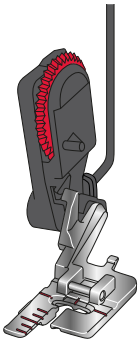

Prise en main du Wi-Fi et CREATIVATE

Connexion à un réseau par WiFi

Appuyez sur le bouton du WiFi dans le coin supérieur gauche de l'écran. Dans la liste de réseaux disponibles, sélectionnez le vôtre. Si votre réseau est protégé par un mot de passe, il vous sera demandé de le saisir pour vous connecter.

Icône de WiFi

Connectez-vous aux services CREATIVATE

Une fois la connexion Wi-Fi établie, appuyez sur l'icône CREATIVATE puis connectez-vous à votre compte. Si vous n'avez pas de compte CREATIVATE, vous pouvez facilement en créer un, consultez CREATIVATE.com pour plus d'informations.

CREATIVATE icône

3 L'écran tactile

Fonctions principales

Les images peuvent avoir un aspect différent de celui de votre écran et/ou de votre machine, selon le modèle de machine et les paramètres de couleur dont vous disposez. Toutes les fonctionnalités ont été vérifiées pour ce modèle.

Accueil

L'écran d'accueil s'affiche chaque fois que vous démarrez votre machine Topaz™ 55Q. L'écran d'accueil est toujours accessible via le bouton d'accueil.

Services CREATIVATE™

Grâce à des outils de conception performants et à un logiciel intuitif adapté à tous les niveaux de compétence, CREATIVATE vous apporte la touche magique à tous vos projets. Rendez-vous sur CREATIVATE.com pour devenir membre Basic gratuitement dès aujourd'hui.

JoyOS ADVISOR™

C'est là que vous trouverez des tutoriels en couture, quilting, ainsi que des informations sur votre machine, les accessoires, les aiguilles et entoilages recommandés.

Guide de l'utilisateur

Ici, vous trouverez des informations sur le fonctionnement de votre Topaz™ 55Q machine et des explications sur ses différentes fonctions.

Vous pouvez parcourir le guide de l'utilisateur à l'aide de la table des matières ou d'un index alphabétique.

Enregistrer

Appuyez pour enregistrer votre point ou séquence n'importe quand.

Aide rapide

Pour presque toutes les fonctions et icônes à l'écran, vous pouvez obtenir une brève description en utilisant la fonction d'aide rapide.

Appuyez sur l'icône représentant un point d'interrogation. Appuyez ensuite sur une icône ou une zone de l'écran dont vous aimeriez avoir plus d'informations.

Certaines aides rapides renvoient au guide de l'utilisateur pour obtenir davantage d'informations.

Fonctions courantes

Les fonctions suivantes sur l'écran sont utilisées fréquemment.

OK

Confirme les modifications ainsi que les messages contextuels et fait revenir à la fenêtre précédente.

Annuler

Annule les modifications ainsi que les messages contextuels et fait revenir à la fenêtre précédente.

Appuyer longtemps

Certains boutons ont des fonctions supplémentaires, marquées d'une flèche dans le coin droit inférieur. Pour accéder à ces fonctions, appuyez pendant quelques secondes sur l'icône.

Boîte à outils intelligente

La boîte à outils intelligente est disponible dans la zone de couture. Appuyez longtemps n'importe où dans votre zone de travail pour ouvrir la boîte à outils intelligente et sélectionnez l'option que vous souhaitez.

Les options incluses dans la boîte à outils intelligente varient en fonction de l'endroit où vous l'utilisez. Par exemple : dupliquer, supprimer, inverser et modifier.

Personnalisez votre zone de travail

La fonction Topaz™ 55Q vous permet d'accéder aux fonctions que vous utilisez le plus en les disposant comme vous le souhaitez sur l'écran. Appuyez longtemps sur l'icône Déplacer au centre jusqu'à ce que la commande soit mise en évidence. Glissez-déposez à l'emplacement souhaité. Votre machine mémorisera vos modifications lorsque vous l'éteindrez. Appuyez sur le x pour fermer la commande. Pour réinitialiser la barre d'outils par défaut, utilisez la boîte à outils intelligente et sélectionnez Réinitialiser la barre d'outils.

Déplacement

Barre du haut

Plusieurs fonctions sont accessibles sur la barre supérieure, par exemple CREATIVATE, le bouton d'accueil, l'aide rapide et les paramètres.

Remarque : Les fonctions peuvent ne pas toutes être disponibles en même temps.

1. *Guide de l'utilisateur*
2. *Visionneuse de projets*
3. CREATIVATE *services*
4. *Accueil*
5. *Horloge*
6. *Aide rapide*
7. *Mise à jour disponible*
8. *Wi-Fi*
9. *paramètres*

Barre du haut secondaire

Dans la barre du haut secondaire, vous verrez des recommandations pour le point que vous avez sélectionné, les points qui sont actuellement actifs, ainsi que des informations telles que le nom du point et la vitesse.

Vous pouvez agrandir ou réduire la barre en cliquant sur la flèche. Vous verrez alors le nom complet de toutes les icônes.

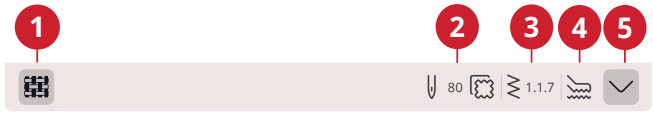

1. *Sélection du tissu*
2. *Recommandations*
3. *Information*
4. *Fonctions actives*
5. *Barre du haut secondaire étendue*

Sélection du tissu

Sélectionnez le tissu que vous allez utiliser. Les points chargés seront réglés pour s'adapter au tissu que vous avez sélectionné.

Recommandations

Elles affichent les recommandations pour le point sélectionné, concernant le pied-de-biche, le type/la taille d'aiguille et si un entoilage doit être utilisé.

Information

Affiche par exemple le point sélectionné. Il indique également le réglage de vitesse réel pour le point sélectionné.

Fonctions actives

Cette section affiche les fonctions activées, telles que les options de nœud, l'aiguille en bas ou les modifications que vous avez réalisées dans les paramètres.

4 WiFi et services CREATIVATE

WiFi : introduction

Votre machine Topaz™ 55Q intègre une fonction WiFi qui vous permet de la connecter sans fil aux services CREATIVATE.

Prise en main du WiFi

Appuyez sur le bouton de Wi-Fi et activez le Wi-Fi. Dans la liste de réseaux disponibles, sélectionnez-en un. Si votre réseau est protégé par un mot de passe, il vous sera demandé de le saisir pour pouvoir vous connecter.

Appuyez sur l'icône des paramètres pour afficher d'autres paramètres du réseau. Vous pouvez également voir la force du signal et si le réseau est protégé par un mot de passe, indiqué par un cadenas fermé.

Vous pouvez aussi vous connecter à un réseau en WiFi dans Paramètres WiFi.

Si vous n'avez pas de signal ou que le signal est faible, consultez la section Détection de pannes.

A. *Le Wi-Fi est déconnecté. Connectez-vous à un réseau à l'aide du bouton Wi-Fi ou à travers les Paramètres Wi-Fi.*

B. *Le Wi-Fi est connecté avec un signal faible.*

C. *Le Wi-Fi est connecté avec un signal moyen.*

D. *Le Wi-Fi est connecté avec un signal fort.*

E. *Le Wi-Fi est connecté mais le réseau ne fonctionne pas correctement.*

Mise à jour du firmware

Mise à jour du firmware par WiFi

Il est toujours recommandé d'installer la version de firmware la plus récente sur votre machine.

Pour pouvoir obtenir la version la plus récente du firmware à travers une connexion sans fil, vous devez vous connecter à un réseau à l'aide du bouton Wi-Fi. Lorsqu'elle est connectée, votre machine recherche automatiquement les mises à jour de firmware disponibles. Si la machine détecte qu'un microprogramme plus récent est disponible, l'icône de mise à jour du microprogramme est visible. Appuyez sur l'icône pour télécharger et installer la dernière version du microprogramme.

Lorsque la mise à jour est terminée, la machine redémarre automatiquement. Vérifiez le numéro de version du firmware dans les paramètres, Informations Machine.

Indication que votre machine ne comporte pas la dernière version de firmware et qu'une mise à jour est disponible.

Mise à jour à travers un périphérique USB

Consultez le site Internet de HUSQVARNA® VIKING® et cherchez votre machine. Vous y trouverez les mises à jour disponibles.

1. Téléchargez le fichier zip de mise à jour de firmware. Décompressez le fichier (.clo) et copiez-le sur un périphérique USB.

   Remarque : Ne changez pas le nom du fichier ou ne le copiez pas dans un dossier existant sur le périphérique USB.

   Remarque : Vérifiez que le périphérique USB ne contient pas d'anciens fichiers de mise à jour du firmware (.clo) quand vous copiez le nouveau. Le nom du fichier n'est pas unique.

2. Vérifiez que la machine est éteinte. Branchez le périphérique USB contenant la nouvelle version du firmware dans un port USB de votre machine.
3. Appuyez longtemps sur le bouton de marche arrière, situé à l'avant de la machine et allumez votre machine en appuyant sur l'interrupteur Marche/Arrêt. Relâchez le bouton de marche arrière quand une icône de mise à jour s'affiche à l'écran.
4. La mise à jour du firmware est vérifiée et installée. La machine peut redémarrer plusieurs fois pendant le processus de mise à jour. N'éteignez pas la machine.

5. Lorsque la mise à jour est terminée, la machine redémarre automatiquement. Vérifiez le numéro de version du logiciel dans les paramètres, Informations Machine.

CREATIVATE Services

Grâce à des outils de conception performants et à un logiciel intuitif adapté à tous les niveaux de compétence, CREATIVATE vous apporte la touche magique à tous vos projets. Rendez-vous sur CREATIVATE.com pour devenir membre Basic gratuitement dès aujourd'hui.

CREATIVATE
Catalogue de motifs

Parcourez des milliers de motifs prêts à l'emploi et d'actifs, y compris des projets complets accompagnés d'instructions étape par étape faciles à suivre.

A. *Connecté à CREATIVATE*
B. *Synchronisation des fichiers avec CREATIVATE.*
C. *Non connecté à CREATIVATE*

CREATIVATE Blog

Dans le blog CREATIVATE, vous pouvez trouver des actualités sur les produits, des instructions de couture et des sources d'inspiration !

La machine doit être connectée à la WiFi pour pouvoir voir le fil.

Application CREATIVATE

Vous pouvez télécharger l'application gratuitement sur votre appareil mobile. Consultez CREATIVATE.com pour en savoir plus. Vous pouvez télécharger directement depuis l'App Store de votre choix.

5 Écran d’accueil

Écran d'accueil - description générale

L'écran d'accueil est rempli de conseils, d'inspiration et d'aide, vous assurant d'obtenir l'assistance dont vous avez besoin pour utiliser tout le potentiel de votre machine.

Vous trouverez ici la fonction JoyOS ADVISOR™, qui comprend un grand nombre de tutoriels différents à choisir.

Si vous êtes en manque d'inspiration, lisez le blog CREATIVATE, qui est fréquemment mis à jour.

Lisez votre guide de l'utilisateur directement à l'écran pour obtenir une aide instantanée.

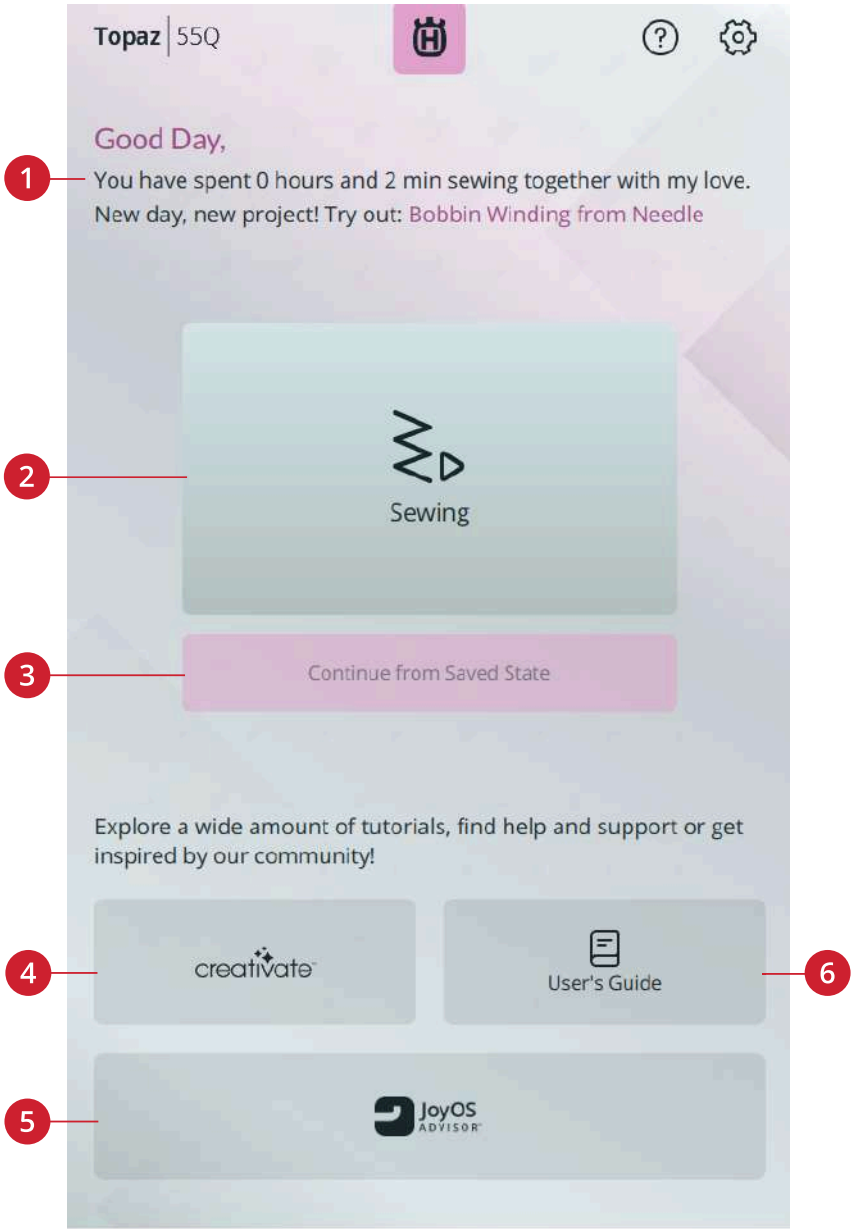

1. Profil de l'utilisateur
2. Couture - démarrer une nouvelle session
3. Continue à partir de l'état enregistré
4. CREATIVATE
5. JoyOS ADVISOR™
6. Guide de l'utilisateur

Modifier le surnom de la machine

Sur votre écran d'accueil, vous pouvez voir le nom de votre machine.

Ceci peut être utile lorsque vous possédez plusieurs machines, afin de pouvoir les distinguer entre elles.

Vous pouvez modifier le surnom de votre machine dans les paramètres.

Profil de l'utilisateur

Lorsque vous êtes connecté à votre compte CREATIVATE, votre nom d'utilisateur sera affiché. Vous recevrez par exemple des informations sur le temps passé à coudre sur votre machine.

Commencer une nouvelle session

Cliquez ici si vous souhaitez passer directement en mode couture.

Continuer à partir de l'état enregistré

Lorsque vous enregistrez l'état actuel, tous vos réglages sont enregistrés et vous pouvez continuer plus tard en appuyant sur l'option « Continuer à partir de l'état enregistré ».

Remarque : Il n'est possible d'enregistrer qu'un seul état actuel à la fois.

CREATIVATE

Dans le blog CREATIVATE, vous pouvez trouver des actualités sur les produits, des instructions de couture et des sources d'inspiration !

La machine doit être connectée à la WiFi pour pouvoir voir le fil.

Guide de l'utilisateur

Ici, vous trouverez des informations sur le fonctionnement de votre Topaz™ 55Q machine et des explications sur ses différentes fonctions.

Vous pouvez parcourir le guide de l'utilisateur à l'aide de la table des matières ou d'un index alphabétique.

JoyOS ADVISOR™

Vous avez le choix entre un grand nombre de tutoriels différents, qui vous guideront pas à pas à l'aide de textes, d'illustrations et d'animations.

Vous pouvez apprendre de nombreuses techniques de couture et de quilting. Si vous avez besoin d'aide pour apprendre les bases de votre machine, par exemple comment enfiler la machine ou bobiner la canette, il existe des tutoriels pour cela aussi. Vous pouvez même trouver des tutoriels sur l'utilisation de vos accessoires.

Sélectionnez votre type de tissu et choisissez parmi une large sélection de techniques de couture disponibles. La fonction JoyOS ADVISOR™ règle automatiquement le point, sa longueur et sa largeur et la pression du pied-de-biche convenant le mieux à la technique que vous avez choisie.

Utilisez la fonction de recherche pour effectuer une recherche dans la rubrique JoyOS ADVISOR™.

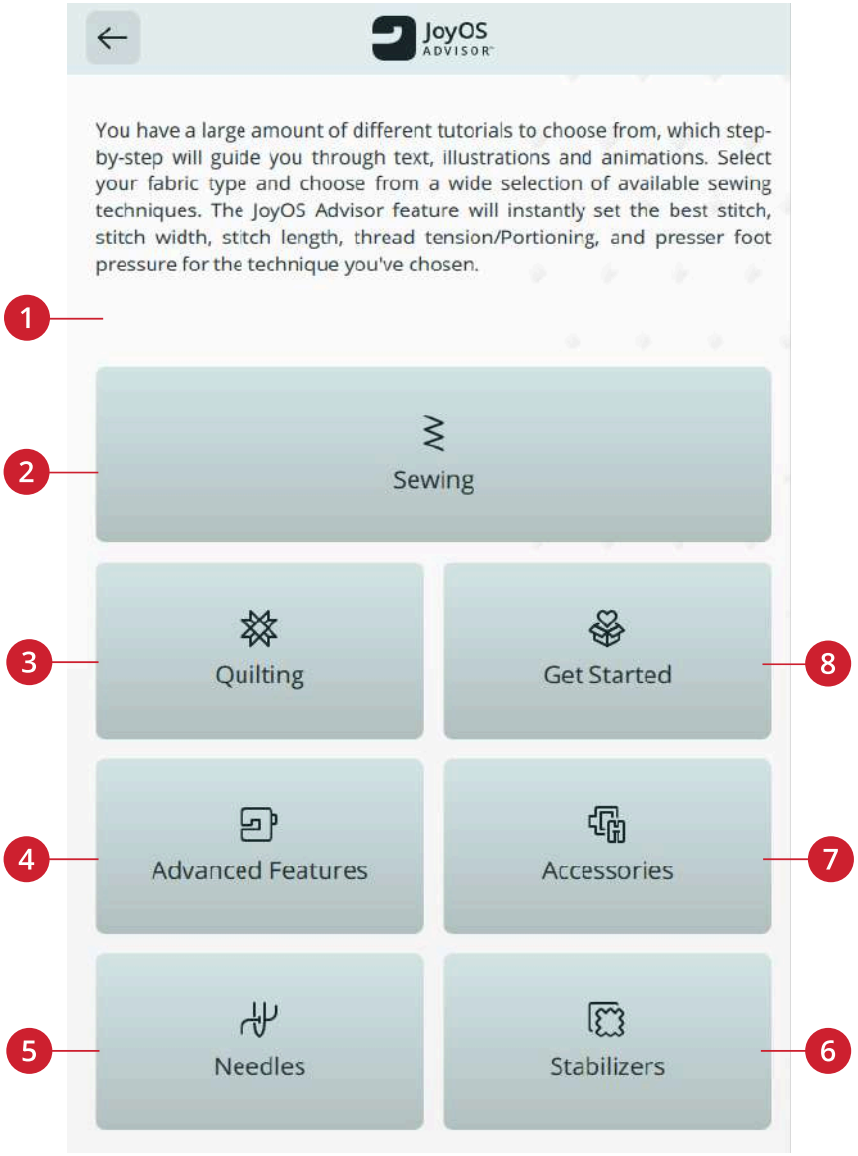

1. Rechercher
2. Couture
3. Fonctions avancées
4. Aiguilles
5. Entoilages
6. Accessoires
7. Avant de commencer
8. Quilting

Couture

Quand vous chargez une technique de couture, la machine sélectionne le point et les réglages les plus adaptés au tissu et à l'ouvrage que vous avez choisis. Selon les choix que vous faites, votre fonction JoyOS ADVISOR™ recommande les techniques de couture les plus adaptées.

Sélection du tissu

Commencez votre couture en sélectionnant le tissu que vous allez utiliser.

Après avoir sélectionné un tissu, appuyez sur un groupe de techniques de couture et la JoyOS ADVISOR™ fonction vous recommande des techniques de couture adaptées à votre tissu.

Des suggestions de tissu de chaque groupe de tissus parmi lesquels vous pouvez choisir sont répertoriées ci-dessous.

Remarque : Certains tissus peuvent déteindre sur d'autres tissus ou sur votre machine à coudre. Cette décoloration peut être très difficile, voire impossible à enlever.

Le polaire et le tissu denim, en particulier le rouge et le bleu, peuvent contenir trop de teinture.

Si vous pensez que votre tissu ou vêtement prêt-à-porter contient trop de teinture, lavez-le avant de coudre ou de broder pour ne pas salir votre machine.

Tissé ou Stretch

La différence entre un tissu tissé et un tricot réside dans la façon dont les fils sont assemblés. Les étoffes tissées sont composées de deux systèmes de fils, chaîne en longueur et trame en largeur, qui se rejoignent en angle droit. Un tricot est constitué d'un seul système de fils avec des points entrelacés. Le tricot est normalement extensible.

En règle générale, sélectionnez Tissé dans la fonction JoyOS ADVISOR™ pour les tissus stables qui ne sont pas extensibles et Extensible pour les tissus extensibles.

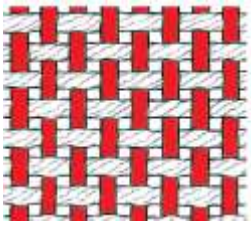

Tissé

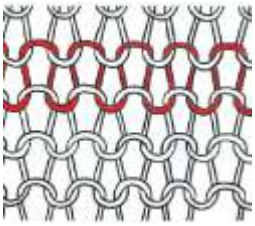

Tricot

Tissus tissés

Tissé fin : Chiffon, organza, batiste, challis, crêpe de Chine, etc.

Tissé moyen : Calicot, tissus de quilting, crêpe, drap fin, velours, etc.

Tissé épais : Jean, tweed, grosse toile, tissu bouclé, etc.

Tissus extensibles

Extensible fin : Tricot, jerseys tricotés simples, etc.

Extensible moyen : Tricots molletonnés, tricots doubles, velours, maillots de bain, etc.

Extensible épais : Tricots molletonnés, polaire, etc.

Cuir et vinyle

Pour le daim et le cuir. Le cuir est la peau d'un animal dont le poil (fourrure) a été retiré. Le cuir peut être lisse ou imitation daim et présente une certaine élasticité.

Pour le vinyle, le faux cuir et le daim. Le vinyle est une matière synthétique qui présente souvent un envers tissé. Le vinyle peut être lisse ou à motifs, et certains vinyles présentent une élasticité.

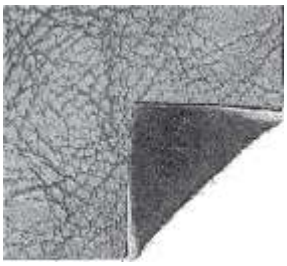

Cuir

Vinyle

Avant de commencer

Dans cette section, vous trouverez de l'aide sur les bases de la machine, comme l'enfilage de la machine.

Fonctions avancées

Votre machine possède de nombreuses fonctions qui vous permettent de créer des points et des séquences uniques, de façonner vos textes et bien d'autres choses encore.

Tous les tutoriels de cette catégorie vous guideront à travers toutes ces fonctions incluses dans votre machine.

Accessoires

Il existe un large assortiment d'accessoires HUSQVARNA® VIKING® compatibles avec votre machine.

Les tutoriels de cette catégorie vous montreront comment utiliser les accessoires à la fois pour la couture et le quilting.

Aiguilles

Dans cette catégorie, vous pourrez en savoir plus sur les différents types d'aiguilles HUSQVARNA® VIKING® que vous pouvez choisir.

Entoilages

Lorsque vous brodez, l'utilisation d'un entoilage est nécessaire. HUSQVARNA® VIKING® vous propose une sélection de différents types d'entoilages, en fonction de vos besoins.

Dans cette catégorie, vous trouverez des informations sur tous les entoilages disponibles dans notre assortiment et sur le moment où il est recommandé de les utiliser.

- **À découper** : Les entoilages à découper doivent se découper aux ciseaux. Ce type d'entoilage reste sur le tissu pour rendre votre broderie plus stable.
- **Molleton** : Utilisez du molleton entre votre tissu du dessus et le revers pour donner du corps à votre ouvrage.
- **Entoilage soluble à l'eau** : Les entoilages de cette catégorie se dissolvent dans l'eau. Ils sont très utiles pour les broderies en dentelle et à découper.
- **Usage spécial** : Dans cette catégorie, vous trouverez des entoilages pour des utilisations spéciales.
- **Entoilage** : Les entoilages déchirables sont temporaires. Ils sont faciles à enlever après avoir brodé

Visionneuse de projets

Lorsque vous chargez un tutoriel à partir de JoyOS ADVISOR™, il s'affiche dans la visionneuse de projets.

Dans la visionneuse de projets, vous pouvez changer le tissu que vous allez utiliser. Les points chargés pour l'ouvrage sont réglés pour s'adapter au tissu que vous avez sélectionné.

Vous pouvez agrandir les images affichées en les appuyant.

Chargez le point recommandé pour la technique chargée en appuyant sur le point dans la visionneuse.

Dans chaque tutoriel, le contenu, tel que les points et les broderies, est filtré en fonction de la technique choisie.

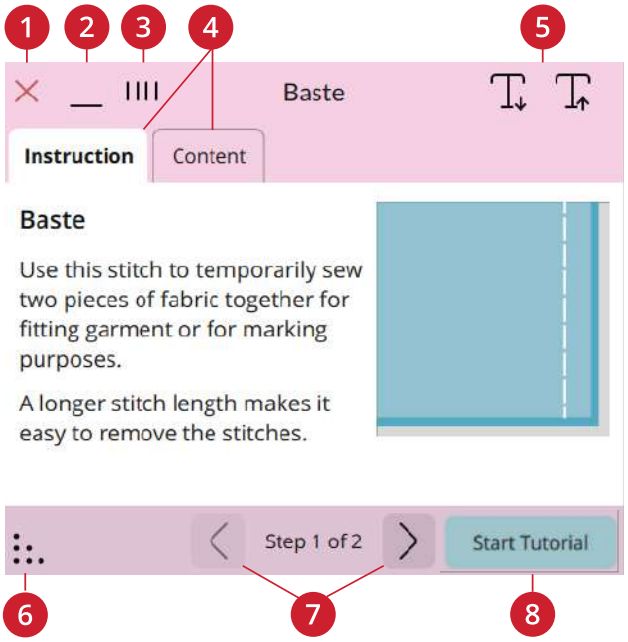

1. *Annuler*
2. *Réduire*
3. *Détacher/ déplacer*
4. *Instruction/ contenu*
5. *Diminuer/ augmenter la taille du texte*
6. *Épaissir (Expand)*
7. *Reculer/ avancer*
8. *Démarrer le tutoriel*

Comment lire les animations

Dans le lecteur de vidéo, vous pouvez mettre sur pause, faire un retour en arrière ou une avance rapide, faire que l'animation se reproduise en boucle et activer/désactiver le plein écran. Appuyez sur annuler pour fermer le lecteur vidéo. Appuyez longtemps sur Retour en arrière pour recommencer l'animation du début.

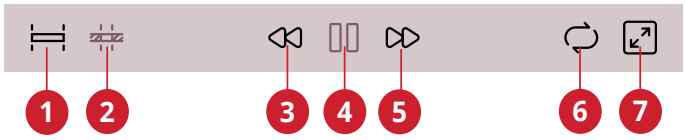

1. *Visionnez l'animation complète*
2. *Regarder la vidéo*
3. *Retour en arrière (appuyez longtemps pour retourner au début)*
4. *Lecture/pause*
5. *Avance rapide*
6. *Activer/ désactiver la reproduction en boucle*
7. *Activer/ désactiver le plein écran*

6 Couture

Mode couture – Description générale

Dans le mode couture, vous pouvez sélectionner des points, les ajuster et les coudre. Votre point sélectionné est affiché en taille réelle dans le champ de point.

Vous verrez les fonctions actives et recevrez des recommandations en fonction du point sélectionné.

Remarque : Tous les symboles et options ne seront pas affichés en même temps.

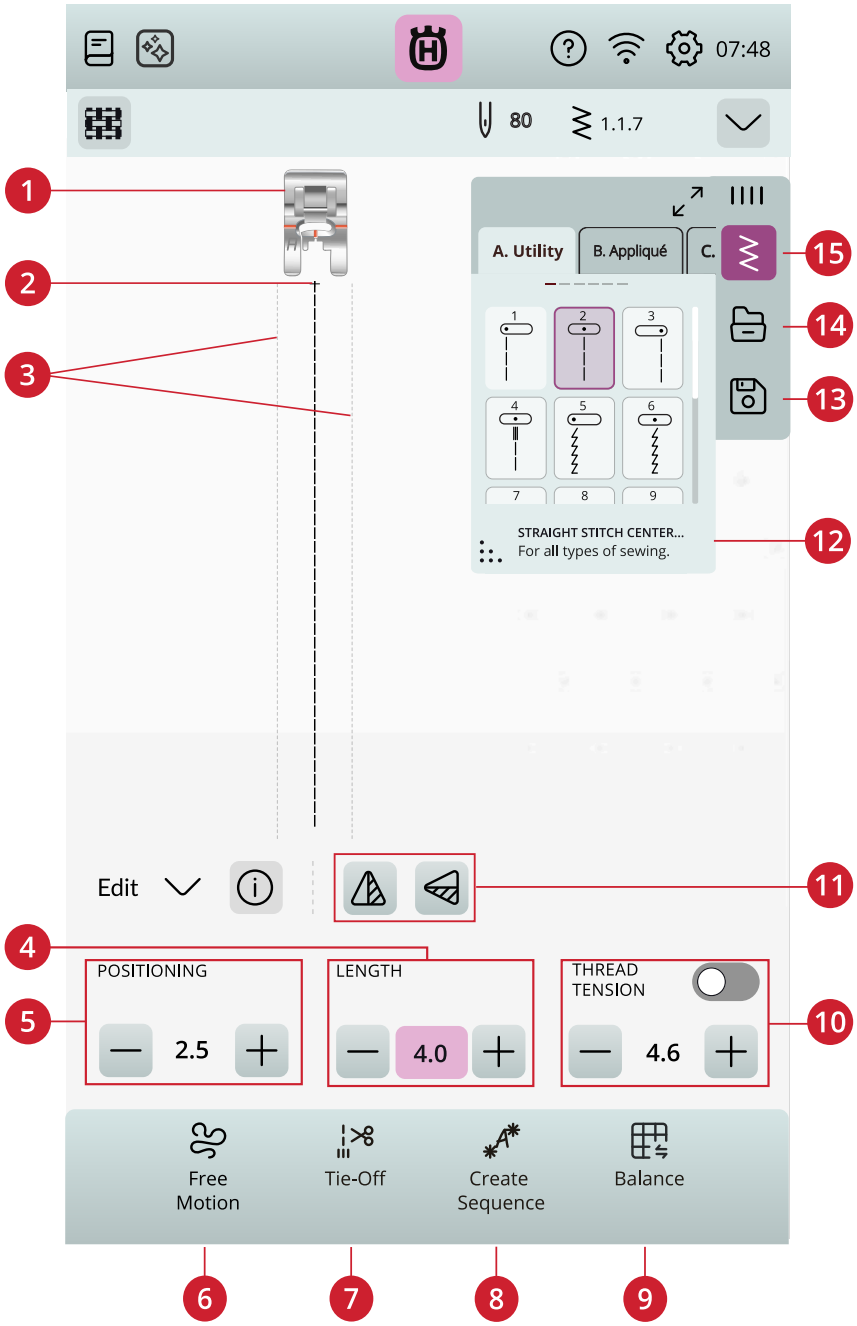

1. Pied-de-biche recommandé
2. Début de point
3. Indication de la largeur maximale des points
4. Longueur de point/densité de point
5. Largeur de point/positionnement du point
6. Options de piqué libre
7. Options de point d'arrêt
8. Créer une séquence
9. Équilibre
10. Tension du fil/pression du pied-de-biche
11. Inversion verticale/inversion latérale
12. Informations de point
13. Enregistrer
14. Gestionnaire de fichiers
15. Menu de points

Charger un point

Appuyez sur le menu de points et sélectionnez le point souhaité. Les catégories de points disponibles sont répertoriées horizontalement, balayez pour voir d'autres catégories. Toutes les catégories ont des sous-catégories. Lorsque vous sélectionnez un point, il est automatiquement chargé et vous obtenez une brève description du point sélectionné. La fenêtre de point sélectionné peut être développée si vous glissez et déposez le triangle dans le coin inférieur.

Depuis le Gestionnaire de fichiers, chargez des points ou des séquences que vous avez enregistrés dans votre dossier Coffre-fort ou sur un périphérique USB. Dans le Gestionnaire de fichiers, vous pouvez voir tous vos fichiers enregistrés, par ex. les points, les motifs et les polices. Apprenez à organiser vos fichiers dans le Gestionnaire de fichiers.

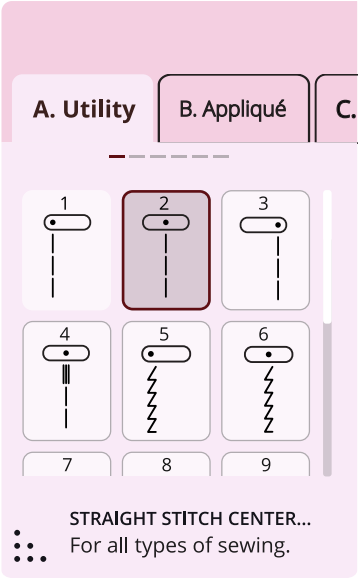

Informations et recommandations de couture

Les recommandations sont indiquées dans la barre du haut secondaire. Votre machine vous donne automatiquement des recommandations en fonction du point sélectionné et du réglage actuel.

Réglages de point

Votre machine effectue les réglages recommandés pour chaque point sélectionné. Vous pouvez faire vos propres réglages sur le point sélectionné. Les modifications n'affectent que le point sélectionné et les réglages par défaut sont rétablis lorsqu'un autre point est sélectionné ou que vous éteignez votre machine. Pour enregistrer votre point ajusté, appuyez sur Enregistrer.

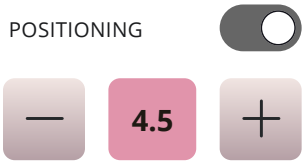

Exemple de contrôle du paramètre de point

Les commandes disponibles sur l'écran changent en fonction du point ou de la séquence chargé. Certains points comportent plusieurs commandes et une barre de changement d'option s'affichera. Appuyez sur la barre de changement d'option pour passer à une autre commande pour un réglage de point différent. Appuyez à nouveau dessus pour revenir à la commande précédente. Les différents paramètres de point sont décrits ci-dessous.

Si vous avez besoin d'une explication des icônes, appuyez sur la flèche déroulante pour ouvrir un panneau avec la description des icônes.

Remarque : Si vous essayez de dépasser les réglages minimum ou maximum de largeur et de longueur, une alarme sonore retentit. Le réglage par défaut est toujours indiqué par des chiffres noirs.

Largeur de point

Diminuez ou augmentez la largeur de point à l'aide des boutons - et + de la commande. Le chiffre affiché indique la largeur de point en mm/pouces.

Le changement de position du point peut limiter les réglages de largeur du point.

Positionnement de point

Sur certains points dont la largeur est inférieure à 7 mm, il est possible de modifier la position du point. Utilisez – pour déplacer le point vers la gauche et + pour le déplacer vers la droite. Le chiffre affiché indique la position de départ de l'aiguille en mm par rapport à la position d'aiguille centrale. La machine propose un maximum de 29 positions d'aiguille (pour un point droit).

La position du point ne peut dépasser la limite de largeur maximum du point. La modification du positionnement du point limite également les réglages de largeur du point.

Longueur de point

Diminuez ou augmentez la longueur de point à l'aide des boutons + et - de la commande. Le chiffre affiché indique la largeur du point défini en mm/pouces. Si vous allongez un point zigzag ou un point décoratif, tout le point sera allongé. Si vous augmentez la longueur d'un point dont la densité peut être ajustée, tout le point est allongé mais la densité des points fantaisie reste la même.

Densité de point

La commande de densité de point règle la densité (le rapprochement des points de bourdon individuels qui composent tout le point). La densité n'affecte pas la longueur de l'ensemble du point.

Appuyez sur - pour réduire la densité. Appuyez sur + pour augmenter la densité. Le chiffre affiché indique la distance entre les points fantaisie en mm/pouces.

Astuce : Réduisez la densité pour obtenir des effets visuels différents, par ex. quand vous utilisez des fils spéciaux.

Inversion

Pour inverser un point ou une séquence de points dans le sens de la largeur, appuyez sur le bouton d'inversion latérale. Pour inverser un point ou une séquence de points dans le sens de la longueur, appuyez sur le bouton d'inversion latérale.

Astuce : Utilisez la boîte à outils intelligente pour ouvrir un raccourci de la fonction d'inversion.

Remarque : Certains points, par ex. les boutonnières, ne peuvent pas être inversés.

Inversion verticale/inversion latérale

Longueur de fente de boutonnière

Réglez la longueur de fente de boutonnière à l'aide de - pour réduire et + pour augmenter lorsque vous cousez une boutonnière avec le pied senseur pour boutonnières une étape.

Répétition de point de bouton

Quand vous cousez un bouton, vous pouvez régler le nombre de répétitions du point. Utilisez les boutons – ou + de la commande pour diminuer ou augmenter le nombre de répétitions du point.

Pression du pied-de-biche

Appuyez sur + pour augmenter ou sur - pour réduire la pression exercée par le pied-de-biche sur le tissu.

Dans la plupart des cas, vous n'avez pas besoin de régler la pression du pied-de-biche. Les techniques spéciales peuvent nécessiter des ajustements. Plus le nombre est élevé, plus il y a de pression sur le tissu.

EXCLUSIVE SENSOR SYSTEM™

Grâce à l'EXCLUSIVE SENSOR SYSTEM™, le pied-de-biche détecte automatiquement et en continu l'épaisseur du tissu et s'y ajuste pendant que vous cousez, pour un entraînement parfaitement régulier.

Entrez en mode couture pour voir le réglage de la pression du pied senseur pour le tissu sélectionné et ajustez-la si nécessaire.

Équilibre

Lorsque vous cousez des tissus spéciaux ou que vous réalisez une technique spéciale, l'équilibre peut devoir être réglé.

Commencez par coudre le point sur une chute de tissu. Appuyez sur l'icône d'équilibre. Modifiez l'aperçu à l'écran pour qu'il représente votre échantillon cousu en utilisant les boutons + et - des commandes. Lorsque vous reprenez la couture, l'équilibre est corrigé.

Équilibre

Options de piqué libre

Tous les points de votre machine peuvent être cousus en piqué libre pour créer des effets fantastiques.

Choisissez parmi différentes options de mouvement libre.

Pour toute couture en piqué libre, les griffes d'entraînement doivent être abaissées manuellement et le tissu doit être déplacé à la main.

Lorsque vous cousez en piqué libre avec un point droit, utilisez la plaque pour point droit en option afin d'obtenir de meilleurs résultats.

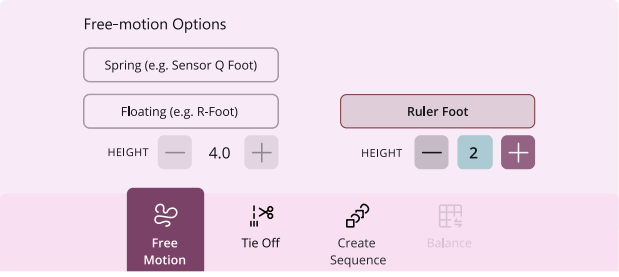

Ressort en piqué libre

Sélectionnez ressort piqué libre pour utiliser les pieds à ressort, par exemple le Pied à broder Q. Abaissez les griffes d'entraînement manuellement.

Un pied à ressort s'élève et s'abaisse à chaque point pour maintenir le tissu sur la plaque à aiguille pendant la formation du point. Lorsque vous cousez, vous devez déplacer le tissu manuellement.

Astuce : Le pied senseur Q et un pied à ressort à ergot ouvert pour piqué libre optionnel peuvent s'acheter chez votre distributeur local agréé.

Pied à règle pour piqué libre (optionnel)

Sélectionnez le pied pour règle à piqué libre pour utiliser le pied pour règle à piqué libre en option. Abaissez les griffes d'entraînement manuellement.

Le pied-de-biche flotte au-dessus du tissu pendant la couture.

Pour ajuster la hauteur du pied-de-biche, appuyez sur le contrôle de la hauteur du pied-de-biche pour effectuer les réglages.

Flottement en piqué libre

Sélectionnez flottement en piqué libre pour utiliser les pieds flottants, par exemple le R-Foot. Abaissez les griffes d'entraînement manuellement.

Lorsque vous cousez lentement, le pied-de-biche s'élève et s'abaisse avec chaque point afin de maintenir le tissu sur la plaque à aiguille tandis que le point est en train d'être formé. Lorsque vous piquez plus vite, le pied-de-biche flotte au-dessus du tissu pendant la couture. Le tissu doit être déplacé manuellement.

Il se peut que des points soient sautés si votre tissu monte et descend avec l'aiguille pendant que vous cousez. Si vous diminuez la hauteur du pied-de-biche, vous réduisez l'espace entre le pied et le tissu, et évitez ainsi de sauter des points.

Remarque : Prenez garde de ne pas trop réduire la hauteur du pied-de-biche. Le tissu doit toujours pouvoir se déplacer librement sous le pied.

Pour régler la hauteur du pied-de-biche sur le mode flottement en piqué libre, appuyez sur la commande de hauteur du pied-de-biche.

Remarque : Si l'option de flottement en piqué libre est activée, n'utilisez pas de pied à action ressort car il pourrait s'abîmer.

Remarque : Activez la sécurité de largeur de point si le pied-de-biche en a besoin.

Astuce : Il existe des pieds pour piqué libre flottant, disponibles à l'achat chez votre détaillant local agréé.

Options de nœud

Ces options vous permettent de programmer un nœud au début et à la fin du point. Il est également possible de programmer une coupure de fil automatique la fin d'un point.

Lorsque vous appuyez sur l'icône de nœud, trois options s'ouvrent pour sélectionner différentes fonctions : nœud au début, nœud à la fin et coupure de fil.

Vos paramètres sont affichés sous les fonctions actives.

Remarque : Pour un point d'arrêt immédiat, utilisez le bouton de point d'arrêt, situé sur la face avant de la machine.

Coudre avec les options de nœud sélectionnées

- Le nœud au début se réalise dès que vous commencez à coudre.
- Appuyez sur le bouton d'arrêt pour activer le nœud à la fin. Le témoin d'indicateur d'action sera allumé pour indiquer que la machine finira le point et fera le point.
- Lorsqu'une coupure de fil est programmée, la machine coupe automatiquement les fils après avoir fait le nœud. L'aiguille et le pied-de-biche se relèvent.

Début et fin du point d'arrêt

Enregistrer le point

Bouton Enregistrer

Vous pouvez choisir d'enregistrer le fichier dans le dossier Coffre-fort ou sur un périphérique USB (sélection uniquement visible lorsqu'un périphérique USB est connecté). Les motifs, points, programmes, séquences et/ou polices enregistrés précédemment sont affichés.

En savoir plus sur l'organisation de vos points enregistrés dans le Gestionnaire de fichiers.

Lorsque vous enregistrez l'état actuel, vos réglages sont enregistrés et vous pouvez continuer plus tard en appuyant sur l'option « Continuer à partir de l'état enregistré » de l'écran d'accueil.

Remarque : Il n'est possible d'enregistrer qu'un seul état actuel à la fois.

Techniques de couture

Dans JoyOS ADVISOR™, vous trouverez tous les tutoriels pour les techniques de couture mentionnées ci-dessous.

Dans les techniques de couture de base, vous trouverez les techniques de couture les plus utilisées.

Couture

Une couture simple permet d'assembler deux morceaux de tissu avec un surplus de couture qui sera en général ouvert au fer à repasser. Dans la plupart des cas, les bords du surplus de couture sont finis avec un point de surfilage avant de réaliser la couture.

Les coutures des tissus extensibles doivent s'étirer avec le tissu. Le point extensible fait une couture élastique adaptée pour assembler des morceaux de tissu extensible fin.

Votre fonction JoyOS ADVISOR™ sélectionne les réglages de longueur et de largeur de point les mieux adaptés à l'épaisseur du tissu et recommande le pied-de-biche et l'aiguille à utiliser.

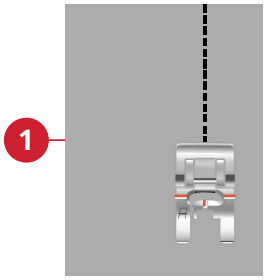

1. *Point droit*

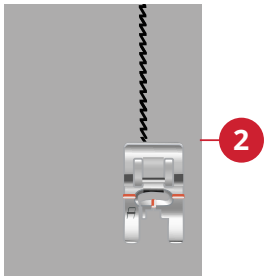

2. *Point extensible*

Surfilage

Surfilez les bords du tissu afin de l'empêcher de s'effilocher et de lui permettre d'être posé à plat. Il est plus facile de surfiler un vêtement avant de l'assembler.

Votre fonction JoyOS ADVISOR™ sélectionne les réglages de longueur et de largeur de point les mieux adaptés à l'épaisseur du tissu et recommande le pied-de-biche et l'aiguille à utiliser.

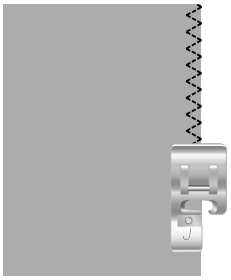

Assemblage et surfilage

Le point d'assemblage/surfilage assemble et surfile les bords en une seule fois. La technique d'assemblage/surfilage est parfaite pour coudre des encolures et des poignets en bord-côte. Il existe un certain nombre de points d'assemblage/surfilage différents dans votre machine.

Votre JoyOS ADVISOR™ fonction sélectionne le meilleur pour votre tissu, réalise automatiquement tous les réglages et recommande le pied-de-biche ainsi que l'aiguille.

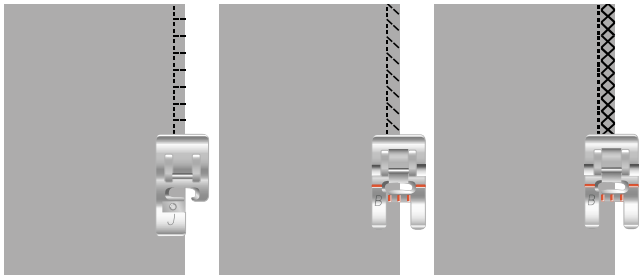

Bâti

Le bâti est une couture temporaire pour essayer des vêtements, froncer et marquer des repères. La fonction JoyOS ADVISOR™ règle automatiquement le point sur une grande longueur et réduit la tension pour que les fils soient faciles à enlever ou à tirer pour le fronçage.

Ourlet invisible

L'ourlet invisible crée un ourlet invisible sur les vêtements. Il existe deux types d'ourlets invisibles : l'un est conseillé pour le tissu moyen à épais, l'autre pour le tissu extensible. L'ourlet invisible n'est pas recommandé pour le tissu fin, le cuir et le vinyle.

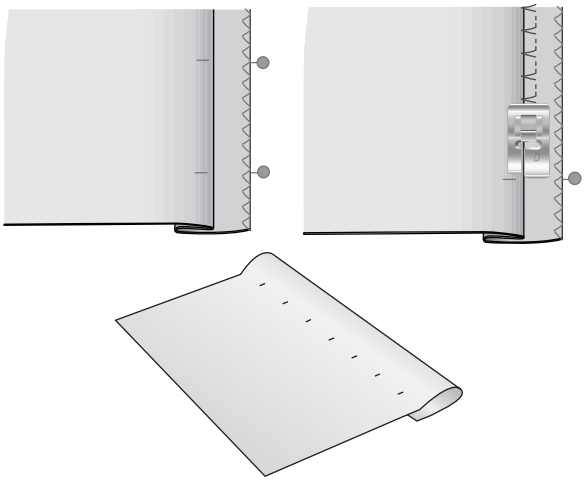

Ourlet

La technique d'ourlet de votre JoyOS ADVISOR™ fonction sélectionne l'ourlet visible ou surpiqué le mieux adapté au type et à l'épaisseur de votre tissu. Pour les étoffes tissées, le cuir et le vinyle, un point droit est sélectionné. Pour les tissus extensibles, des points extensibles peuvent être sélectionnés.

Boutonnières

La fonction JoyOS ADVISOR™ sélectionne la boutonnière et les réglages de point les mieux adaptés à votre tissu. Le tissu doit être entoilé là où les boutonnières vont être cousues.

Cousez une boutonnière d'essai sur une chute de tissu pour vérifier la longueur souhaitée.

Mesurez la distance souhaitée du bord du tissu et ajoutez ensuite la longueur de votre boutonnière.

Lorsque vous cousez, placez le bord du tissu fini avec un entoilage sous le pied-de-biche, vers l'extérieur par rapport à vous.

Utilisez le marquage sur votre tissu pour placer le point de départ.

Boutonnière manuelle

Les boutonnières manuelles sont recommandées pour le tissu tissé épais. Pour coudre une boutonnière manuelle, utilisez le pied C pour boutonnière.

1. Piquez la première colonne sur la longueur que vous souhaitez donner à votre boutonnière.
2. Appuyez sur le bouton de marche arrière. La machine coud l'arrêt et la deuxième colonne.
3. Lorsque les colonnes sont alignées, appuyez sur le bouton de marche arrière pour coudre le deuxième renfort.

Vous pouvez utiliser l'icône « Répétition de boutonnière » pour coudre des copies identiques. L'icône « Répétition de boutonnière » est uniquement visible lorsque vous piquez une boutonnière manuelle. Désélectionnez cette option pour annuler la fonction.

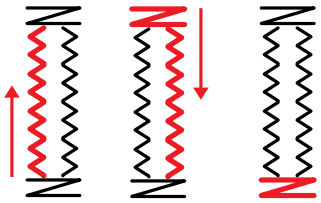

Sens de couture pour boutonnières sans point fantaisie ou pour boutonnières en point fantaisie cousues avec le pied-de-biche C.

Boutonnière automatique

Pour coudre des boutonnières sur du tissu tissé fin ou de moyenne épaisseur, du tissu extensible fin ou du vinyle, vous pouvez utiliser le pied senseur pour boutonnières une étape. Le pied senseur pour boutonnières une étape coud des boutonnières automatiques. Savoir comment poser le pied senseur pour boutonnières une étape.

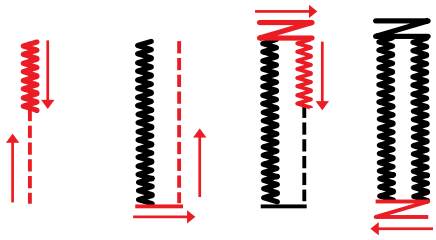

Sens de couture pour boutonnières au point fantaisie cousues avec le pied senseur pour boutonnières une étape.

Boutonnière gansée

Les boutonnières gansées sont recommandées pour la couture de boutonnières sur du tissu extensible de moyenne épaisseur ou épais. Utilisez des fils guipés pour donner un aspect plus durable, stable et professionnel. Utilisez du coton perlé ou un fil guipé normal. Posez le pied C pour boutonnières et utilisez le doigt situé à l'arrière du pied pour tenir le cordonnet pendant la couture.

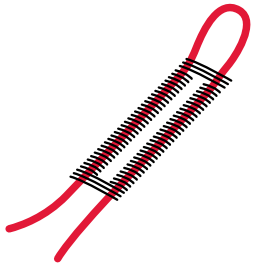

Couture de bouton programmable

Cousez des boutons, des boutons pression, des crochets et des œillets très rapidement à l'aide de votre machine. Sélectionnez la couture de bouton dans la fonction JoyOS ADVISOR™.

Quand vous cousez un bouton, vous pouvez régler le nombre de répétitions du point. Utilisez les boutons – ou + de la commande pour diminuer ou augmenter le nombre de répétitions du point.

Remarque : Placez l'extrémité fine de l'outil multi-usage sous le bouton quand vous cousez sur des tissus fins. Utilisez l'extrémité épaisse pour les tissus plus épais. Fixez-le sur le tissu avec du ruban adhésif transparent.

Remarque : La largeur recommandée de 3.0 convient à la plupart des boutons. Si vous cousez un très petit ou un très gros bouton de manteau, réduisez (–) ou augmentez (+) la largeur du point jusqu'à ce que l'aiguille pique dans les trous du bouton.

Remarque : Un pied optionnel pour couture de bouton est disponible à l'achat chez votre revendeur local agréé.

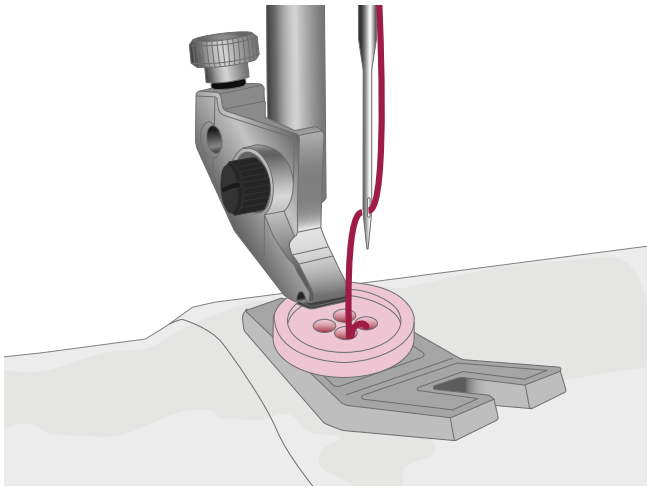

Points de tapering

Le menu de tapering est visible quand un point du menu de points de tapering est sélectionné. Appuyez sur le menu de tapering pour sélectionner différents angles de tapering pour le tapering de début et de fin. La machine coudra le point de tapering de début, puis continuera avec le point sélectionné. Une fois la longueur souhaitée cousue, appuyez sur le bouton de marche arrière. Le point de tapering sera cousu jusqu'à la fin.

Sélectionnez « off » pour supprimer tout tapering au début ou à la fin du point. Si vous sélectionnez « off » aussi bien au début qu'à la fin, le point cousu sera un point normal, sans tapering.

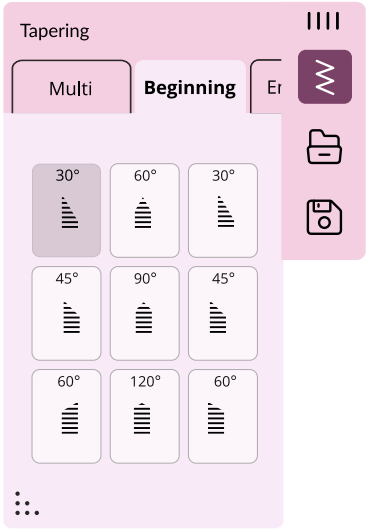

Points spéciaux pour pieds-de-biche optionnels

Vous y trouverez également des points spéciaux tels que les points de chandelle et les points de bordure. Ces techniques peuvent nécessiter l'utilisation de pieds-de-biche et d'accessoires spéciaux. Ceci est indiqué par l'icône de pied-de-biche optionnel sur l'écran.

Astuce : Des informations détaillées sur le point sélectionné sont données dans les informations de point.

Techniques de couture exclusives

Points à thème

Les points à thème sont de magnifiques points combinés, dans un groupe de quatre, conçus pour être cousus ensemble en les combinant de manière aléatoire. Appuyez sur le bouton de marche arrière sur le devant de votre machine ou sur le bouton de marche arrière sur l'écran pour passer au point suivant du groupe. Si vous appuyez deux fois (rapidement) sur le bouton de marche arrière, vous sautez le point suivant dans le groupe.

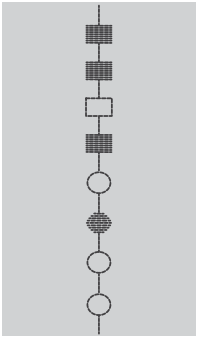

Exemple de point à thème

Bouton de marche arrière sur l'écran

Points embellis

Les points embellis sont des points décoratifs dont vous pouvez modifier l'apparence après l'avoir cousu pour obtenir un effet spécial. Ces points peuvent être décorés avec des brillants ou découpés pour donner un effet de pompon.

Les points pompon sont cousus avec plusieurs fils les uns au-dessus des autres. Les fils peuvent être laissés puisqu'ils sont cousus ou coupés pour créer un effet 3D. Les points longs devraient être coupés à l'extrémité et sur la partie latérale du tissu. Pour faciliter la coupe, utilisez un découvit.

Astuce : Pour des fils plus épais, utilisez le pied spécial point perlé en option pour faciliter l'entraînement.

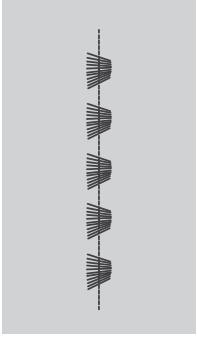

Exemple de point pompon

Messages contextuels pendant la couture

Pour rendre votre expérience de couture le plus pratique possible, votre machine communiquera parfois avec vous à l'aide de messages contextuels. Ces messages peuvent contenir des avertissements, des recommandations, des informations, ou vous demander d'effectuer une action.

Vous trouverez ci-dessous la liste de certains des messages qui peuvent s'afficher et leur explication.

Niveau de fil de canette bas

Lorsque le fil de canette est sur le point de s'épuiser, un message contextuel s'affiche pour vous avertir que vous allez bientôt devoir changer la canette. Si vous souhaitez continuer à coudre sans remplacer la canette, appuyez sur la pédale et ne fermez pas le message contextuel.

Une fois la canette remplacée par une pleine, appuyez sur OK dans la fenêtre contextuelle.

Vérification du fil supérieur

La machine s'arrête automatiquement si le fil supérieur se finit ou se casse. Renfilez le fil supérieur, fermez le message contextuel et commencez à coudre.

Sécurité de largeur de point

Quand la sécurité de largeur de point est activée, le message contextuel suivant s'affiche quand vous choisissez un point non compatible avec la sécurité de largeur de point.

Attention !

Si la machine s'arrête et que ce message s'affiche à l'écran, vous devez arrêter de coudre. Attendez un peu et appuyez sur le bouton OK lorsqu'il s'active. Vérifiez la taille et l'état de l'aiguille. Vérifiez l'enfilage.

Impossible d'utiliser l'enfile-aiguille automatique

Si vous utilisez une aiguille double, appuyez sur OK et enfilez-la manuellement. Si vous utilisez une aiguille normale, appuyez sur OK et désélectionnez l'aiguille double dans les paramètres. Appuyez à nouveau sur le bouton de l'enfile-aiguille automatique.

Aiguille double

Le message contextuel suivant s'affiche quand vous choisissez un point qui n'est pas compatible avec l'aiguille double.

Retirer le pied senseur pour boutonnières une étape

Le pied senseur pour boutonnières une étape une étape doit être retiré avant de réaliser les actions suivantes :

- Couture d'un point qui n'est pas une boutonnière.
- une boutonnière qui ne peut pas être cousue avec le pied senseur pour boutonnières une étape.
- Couture d'une boutonnière ajustée enregistrée sans le pied senseur pour boutonnières une étape dans le dossier CREATIVATE.

7 Séquence

Séquence – Description générale

Dans la création de séquence, vous pouvez créer et ajuster une séquence de points. Combinez divers points de 7 mm et polices de point de la machine, Coffre-fort ou d'un périphérique USB. Les points réalisés dans la fonction Topaz™ 55Q peuvent également être insérés dans une séquence. Vous pouvez créer des séquences mesurant jusqu'à environ 500 mm de long. Vous pouvez voir la longueur de votre séquence dans la zone d'information.

Appuyez sur pour ouvrir la séquence.

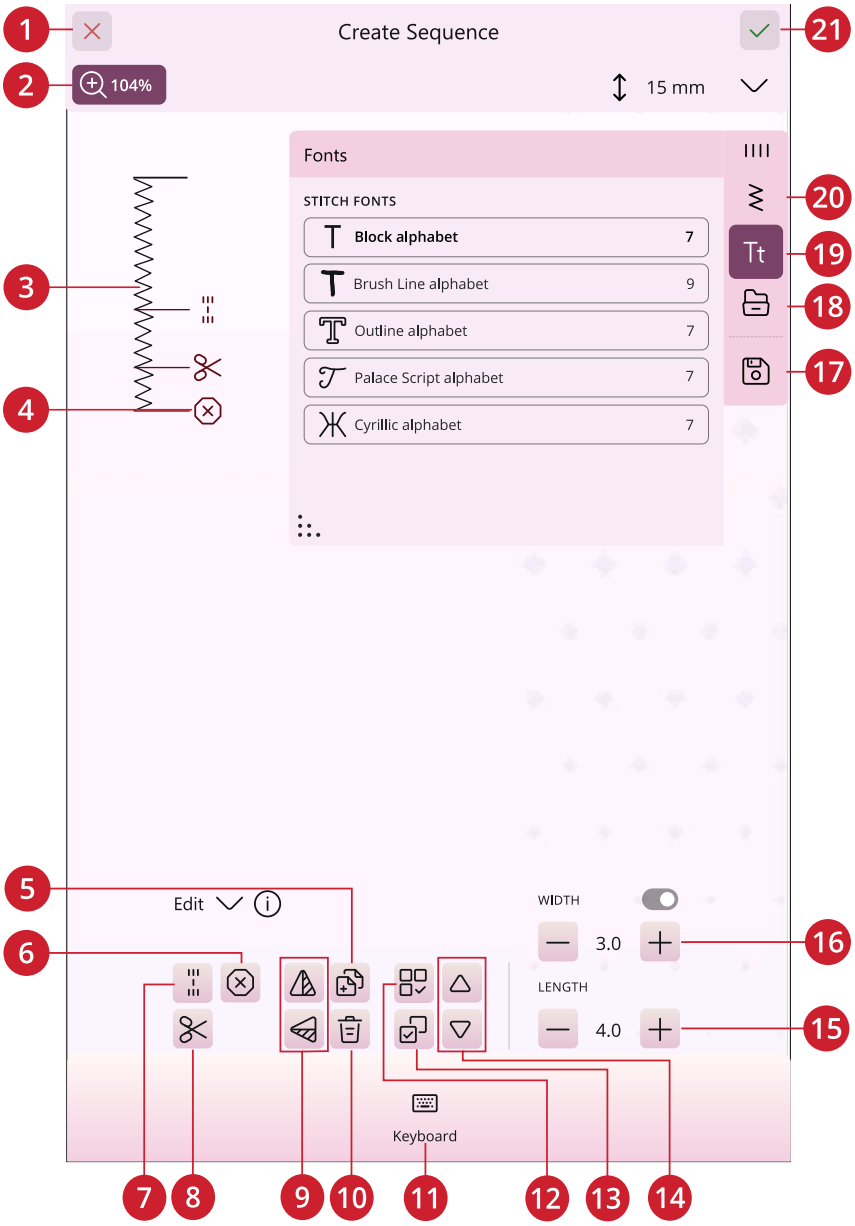

1. Annuler
2. Options de zoom
3. Séquence en taille réelle
4. Insérer des commandes
5. Dupliquer
6. Commande d'arrêt
7. Commande de point d'arrêt
8. Commande de coupure de fil
9. Inversion verticale/inversion latérale
10. Supprimer
11. Clavier
12. Sélectionner tout
13. Effectuer une sélection multiple
14. Parcourir les points
15. Longueur de point/densité de point
16. Largeur de point/positionnement du point
17. Enregistrer
18. Gestionnaire de fichiers
19. Menu de polices
20. Menu de points
21. OK

Démarrer avec la séquence

Pour commencer à créer une séquence, sélectionnez un point et/ou une lettre souhaités et ajoutez-les à la séquence. La position active est indiquée par un curseur et le point ou la lettre sélectionné sera mis en surbrillance. Seul le/les points sélectionnés peuvent être ajustés. Les points insérés sont placés à l'endroit où se trouve le curseur.

Appuyez sur Effectuer une sélection multiple pour sélectionner plusieurs points dans une séquence. Appuyez sur Sélectionner tout pour sélectionner tous les points.

Déplacez le curseur à travers la séquence à l'aide des flèches. Le numéro du point sélectionné et le nombre total de points dans la séquence sont affichés entre les flèches. Lorsque vous cousez une séquence, vous pouvez commencer à coudre n'importe où dans la séquence. Utilisez les flèches pour avancer pas à pas dans la séquence.

Remarque : Les boutonnières et les points à 4 voies ne peuvent pas être programmés.

Éditer et ajuster votre séquence

Ajustez les paramètres de point

Vous pouvez régler la longueur et la largeur du point, ou encore changer la densité ou la position du point sélectionné. Les réglages fonctionnent de la même façon que dans le mode couture.

Dupliquer

Pour copier un point, déplacez le curseur sur le point que vous souhaitez copier. Appuyez sur l'icône de copie pour copier le point sélectionné.

Remarque : Faites vos ajustements sur le point avant de le copier pour que le point copié les inclue.

Appuyez longtemps pour afficher une fenêtre afin de saisir le nombre exact de copies que vous voulez insérer.

Supprimer

Si vous voulez supprimer un point ou une lettre, appuyez sur le point ou déplacez le curseur sur le point ou la lettre que vous voulez supprimer et appuyez sur Supprimer. Appuyez longtemps pour supprimer toute la séquence.

Commandes de séquence

Vous pouvez insérer des commandes de nœud, d'arrêt et de coupures de fil dans la séquence. Ces commandes sont incluses dans la séquence et sont toujours réalisées lorsque vous la piquez.

Utilisez la commande de point d'arrêt si vous voulez consolidez une couture. Vous pouvez insérer les commandes de point d'arrêt n'importe où dans la séquence.

Insérez une commande d'arrêt si vous voulez que la machine s'arrête. Par exemple, ceci est utile à la fin de la séquence si vous ne voulez la coudre qu'une seule fois ou pour créer une séquence en plusieurs rangées.

Insérez la commande de coupure de fil si vous souhaitez que la machine noue et coupe les fils et relève le pied-de-biche.

Placez le curseur à l'endroit où vous souhaitez ajouter une commande. Sélectionnez-la et une icône est ajoutée dans la séquence. Ceci confirme que la commande est insérée et montre également où la commande sera réalisée dans la séquence.

Remarque : Les commandes apparaîtront sur l'écran dans l'ordre où vous les avez programmées.

Enregistrer une séquence

Pour enregistrer votre nouveau motif, appuyez sur Enregistrer. Vous pouvez choisir d'enregistrer le fichier dans le dossier Coffre-fort ou sur un périphérique USB. Les points, séquences et/ou polices enregistrés précédemment sont affichés.

Bouton Enregistrer

Apprenez à organiser vos fichiers enregistrés dans le Gestionnaire de fichiers.

Coudre votre séquence

Pour coudre votre séquence de points, chargez-la dans le mode couture en appuyant sur OK dans la séquence.

Régler l'ensemble de la séquence

Pour ajuster l'ensemble de la séquence, retournez en mode couture en appuyant sur le bouton OK. Les réglages faits en mode couture affectent toute la séquence. En savoir plus sur Éditer un point.

Utilisation de la séquence en mode couture

En mode couture, vous pouvez commencer à coudre n'importe où dans la séquence. Utilisez les flèches pour avancer pas à pas dans la séquence. En mode couture vous pouvez modifier toute votre séquence.

Si vous êtes en mode couture et que vous souhaitez modifier un point dans la séquence, appuyez sur « modifier dans la séquence » et le point s'ouvrira dans la séquence. Faites vos ajustements et appuyez sur OK pour la charger dans le mode Couture à nouveau. Appuyez sur annuler pour annuler.

Remarque : Appuyez longtemps dans la zone du champ de point pour ouvrir la boîte à outils intelligente et accéder à Éditer dans le Créateur de séquence.

Messages contextuels dans la séquence

Pour rendre votre expérience de couture le plus pratique possible, votre machine communique parfois avec vous à l'aide de messages contextuels. Ces messages peuvent contenir des avertissements, des recommandations, des informations, ou vous demander d'effectuer une action.

Vous trouverez ci-dessous la liste de certains des messages qui peuvent s'afficher et leur explication.

Le point ne peut pas être ajouté à la séquence
Certains points ne peuvent pas être insérés dans une séquence de points, par exemple les boutonnières et les menus de points spéciaux comme les points 4 directions.

Le nombre de points maximal a été atteint
Le point que vous essayez d'ajouter rendra la séquence de points trop longue. Votre séquence de points peut être d'environ 500 mm (20") de long et contenir jusqu'à 199 points et commandes. Si la séquence de points dépasse la longueur maximale, ce message contextuel s'affiche.

8 Réglages

Réglages de couture

Levée automatique du pied-de-biche

Quand cette fonction est sélectionnée, la machine relève automatiquement le pied-de-biche dans les situations suivantes :

- Lorsqu'elle est arrêtée avec l'aiguille en position abaissée, le pied-de-biche se lève automatiquement à hauteur de pivotement.
- Après une coupe de fil, le pied-de-biche est placé en position relevée.

Quand la fonction est désélectionnée, le pied-de-biche reste abaissé même si la machine s'arrête avec l'aiguille en position basse.

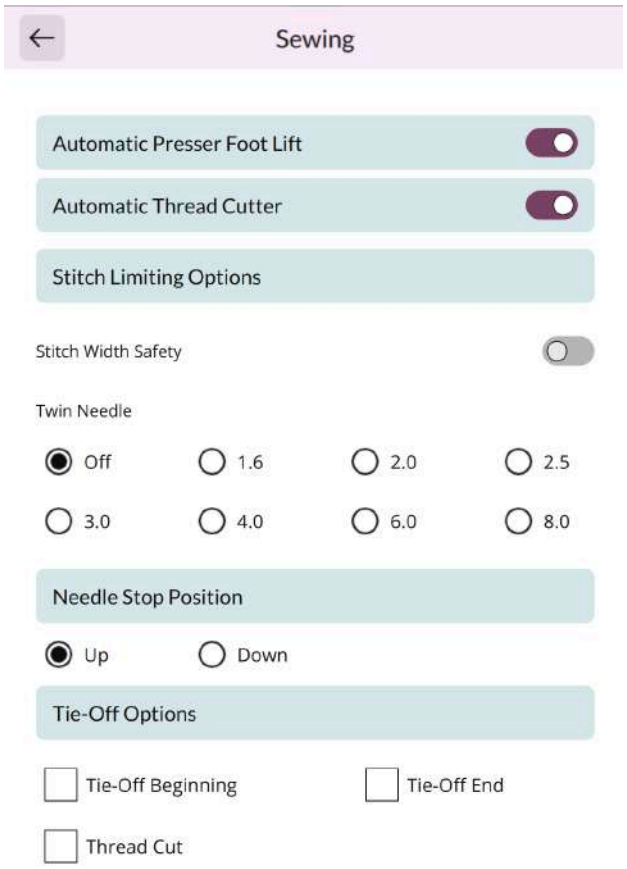

Coupe-fil automatique

Quand il est sélectionné, les fils sont coupés automatiquement dans les situations suivantes :

- Aux commandes de coupe dans les points et les séquences.
- Après la couture d'un point individuel, par ex. un monogramme ou des œillets.

Lorsqu'il est désélectionné, aucune coupure automatique de fil n'est réalisée.

Remarque : Désélectionnez-le quand vous utilisez des accessoires optionnels installés dans les deux trous de la plaque à aiguille, juste au-dessus du couvercle de canette, pour éviter d'endommager le couteau du coupe-fil automatique situé sous la plaque à aiguille.

Options de limitation de point

Réglez la machine sur la sécurité de largeur de point ou sélectionnez la taille de l'aiguille double pour limiter la largeur et le positionnement du point. Cela permet de minimiser le risque de casser une aiguille quand vous cousez avec des accessoires qui ne permettent pas l'utilisation de toute la largeur de point.

Position d'arrêt de l'aiguille

Lorsque l'option Haut est sélectionnée, votre machine s'arrête avec l'aiguille en haut. Lorsque l'option Bas est sélectionnée, votre machine s'arrête avec l'aiguille en bas.

Ce paramètre peut être défini en appuyant sur le bouton Haut/Bas sur le devant de la machine.

Pression du pied-de-biche

Dans la plupart des cas, vous n'avez pas besoin de régler la pression du pied-de-biche. Les techniques spéciales peuvent nécessiter des ajustements. Plus le nombre est élevé, plus il y a de pression sur le tissu.

Options de nœud

Ces options vous permettent de programmer un nœud au début et à la fin du point. Il est également possible de programmer une coupure de fil automatique à la fin d'un point.

Remarque : Pour un point d'arrêt immédiat, utilisez le bouton de point d'arrêt, situé sur la face avant de la machine.

Paramètres d'affichage et audio

Tous les réglages effectués dans les réglages de la machine sont enregistrés, même quand vous éteignez votre machine.

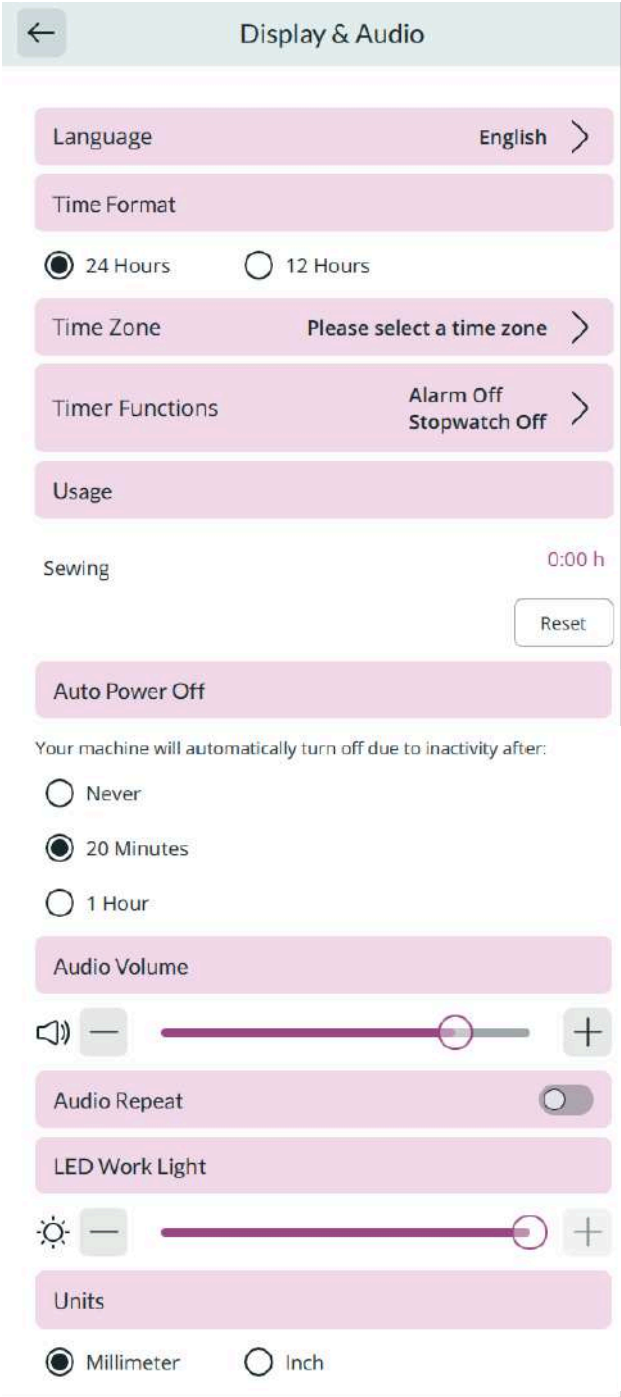

Langue

Sélectionnez la langue souhaitée. Tous les textes de la machine changeront après le redémarrage.

Format d'heure

Utilisez ce réglage pour indiquer si votre horloge affiche un format de 12 ou de 24 heures.

Fuseau horaire

À cet endroit, vous pouvez définir votre fuseau horaire. L'horloge est définie sur les normes UTC (temps universel coordonné). Par exemple, Londres est à l'heure UTC +/- 0 heure, New York est en UTC -5 heures et Sydney UTC +10 heures. Parcourez les fuseaux horaires pour trouver le vôtre.

Fonctions du minuteur

Vous pouvez déclencher une alarme et trouver un chronomètre.

Utilisation de la machine

Affiche le nombre d'heures de couture de la machine depuis la dernière remise à zéro du compteur. Vous pouvez remettre le compteur à zéro en appuyant sur « Réinitialiser ».

Mise hors tension automatique

Votre machine s'éteint automatiquement après une certaine période d'inactivité.

L'état actuel sera enregistré et il sera possible de le restaurer lorsque la machine sera à nouveau activée.

Vous recevrez une notification avant que la machine ne soit éteinte.

Vous pouvez modifier la durée avant que votre machine ne s'éteigne dans les paramètres.

Volume audio

Changez le volume du son à l'aide du curseur. Tous les sons de la machine sont affectés quand le réglage du volume audio est modifié. Quand le curseur est complètement à gauche, la sourdine est activée.

Répétition audio

Quand elle est activée, le signal de certains avertissements ou de messages contextuels de mise en garde est répété par intervalles jusqu'à ce que le message soit fermé.

Lampe de travail LED

Ajustez la luminosité des voyants LED pour l'adapter à l'éclairage de la salle où vous cousez. Déplacez simplement le curseur vers la droite pour augmenter la luminosité des voyants LED et vers la gauche pour la réduire.

Unités

Appuyez sur millimètres ou pouces pour définir l'unité de mesure que vous préférez.

Personnaliser les paramètres

Pseudonyme de la machine

Appuyez pour sélectionner un pseudonyme à donner à votre machine. Ceci peut être utile si vous possédez plusieurs machines, afin de pouvoir les distinguer entre elles lorsque vous travaillez dans CREATIVATE.

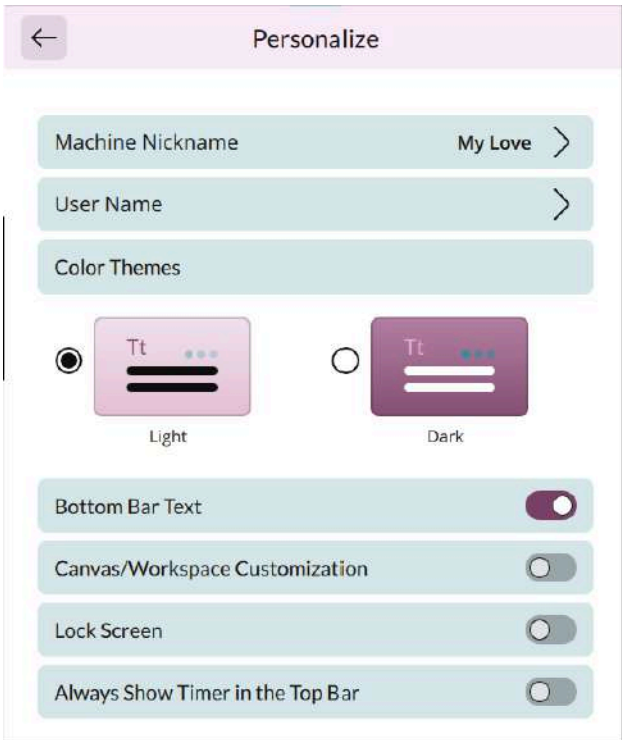

Nom d'utilisateur

Appuyez pour sélectionner un nom d'utilisateur.

Thèmes de couleur

Réglez votre propre thème de couleur préféré sur votre machine.

Texte de la barre inférieure

Choisissez si vous souhaitez que le texte apparaisse avec vos icônes dans la barre inférieure.

Personnaliser votre espace de travail

Cochez cette case pour vous permettre de déplacer les fonctions utilisées fréquemment et de les personnaliser à l'écran.

Verrouillage d'écran

Quand la fonction est sélectionnée, l'écran se verrouille automatiquement s'il reste inactif pendant dix secondes. Une fenêtre contextuelle s'affiche à l'écran et l'écran reste verrouillé jusqu'à ce que vous appuyiez sur OK dans la fenêtre contextuelle.

Toujours afficher le minuteur dans la barre supérieure

Lorsque cette option est sélectionnée, la minuterie est toujours affichée dans la barre supérieure.

Paramètres WiFi

Dans les paramètres Wi-Fi, vous pouvez activer/désactiver le Wi-Fi sur votre machine, chercher des réseaux disponibles et vous connecter. Si vous vous connectez à un réseau avec accès à Internet, la dernière mise à jour du firmware sera toujours disponible.

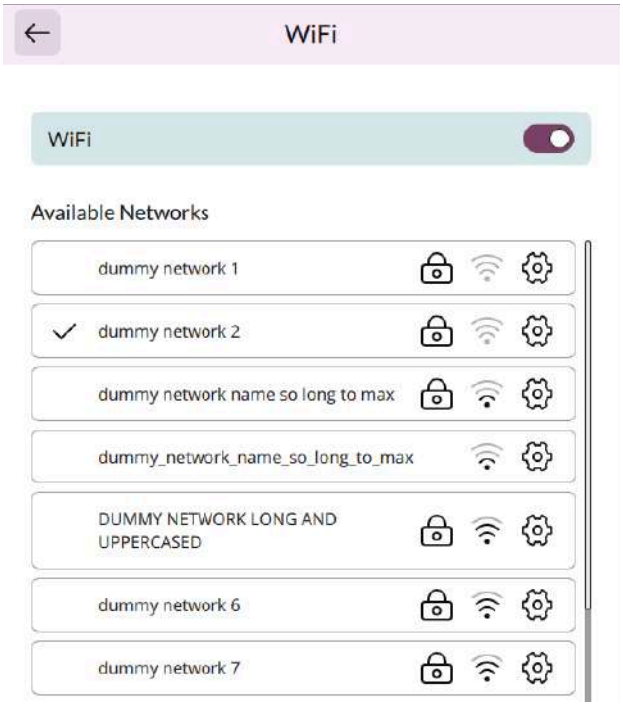

CREATIVATE Réglages

Dans les paramètres, vous pouvez vous connecter à votre compte CREATIVATE. Avec un compte, vous pouvez accéder à tous les services CREATIVATE.

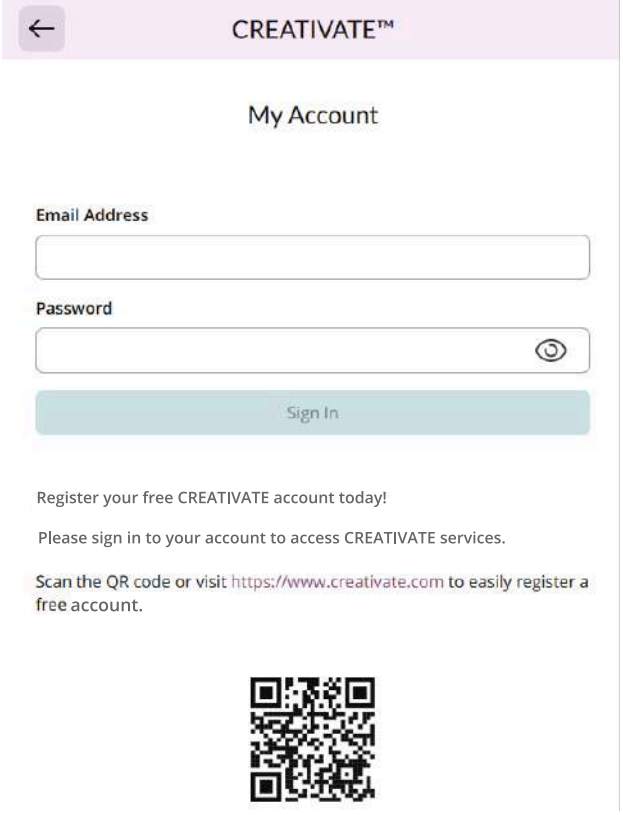

Informations machine

Les informations sur la machine contiennent des informations techniques sur la machine, telles que : numéro de série de la machine, adresse MAC de la machine et firmware actuel. Dans les informations machine, vous pouvez supprimer un compte utilisateur et des fichiers.

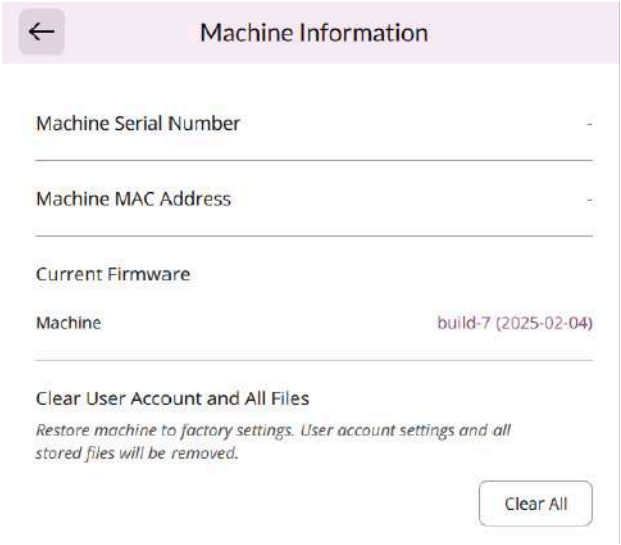

9 Gestionnaire de fichiers

Gestionnaire de fichiers – Description générale

Appuyez sur l'icône du dossier dans le panneau de menu pour ouvrir le gestionnaire de fichiers.

Le gestionnaire de fichiers sert à ouvrir vos fichiers. Sauvegardez vos fichiers enregistrés dans le dossier Coffre-fort ou sur un périphérique USB connectée à votre machine Topaz™ 55Q.

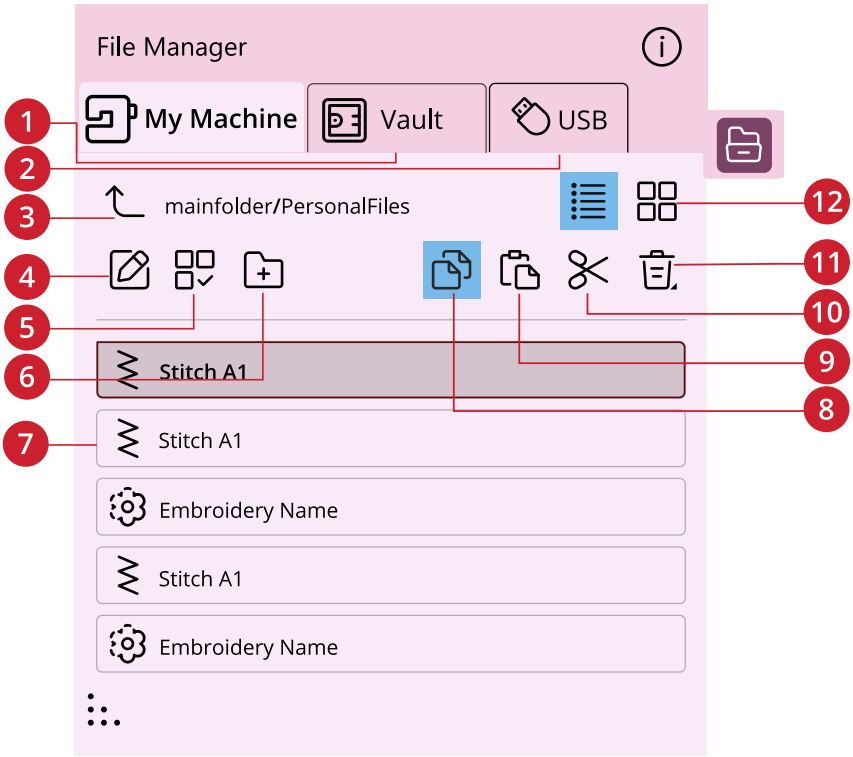

1. Coffre-fort
2. Périphérique USB
3. Remonter d'un dossier
4. Renommer un fichier ou un dossier
5. Effectuer une sélection multiple
6. Créer un nouveau dossier
7. Zone de sélection
8. Copier
9. Coller
10. Couper
11. Supprimer
12. Affichage liste/vignette

Formats de fichiers

Votre machine Topaz™ 55Q peut charger les formats de fichier suivants :

- .SH7 (fichier de point)
- .JOS, .VPP (fichiers de projet)

Remarque : Si la version ou le type de fichier n'est pas pris en charge par votre machine ou que le fichier est endommagé, le fichier en question est indiqué comme fichier non reconnu dans la zone de sélection.

Parcourir le gestionnaire de fichiers

Sauvegardez vos fichiers dans le dossier Coffre-fort ou sur un périphérique USB branché sur les ports USB. Le périphérique USB n'est disponible que si un périphérique USB est connecté à la machine.

Pour afficher le contenu, appuyez sur le dossier Coffre-fort ou le périphérique USB. Faites glisser avec votre doigt vers le haut et le bas pour faire défiler et visualiser le contenu. Les fichiers de motifs et de police sont affichés en tant que vignette ou avec une icône en fonction de votre format d'affichage sélectionné : liste ou vignette.

Ouvrir un fichier ou un dossier

Appuyez sur un fichier pour lire les informations le concernant dans la zone d'informations. Appuyez longtemps sur le fichier pour le charger.

Si vous chargez un fichier de police de point, il est chargé dans la séquence.

Appuyez longtemps sur un dossier pour l'ouvrir. Le contenu du dossier s'affiche dans la zone de sélection.

Effectuer une sélection multiple

Si vous voulez sélectionner plusieurs fichiers en même temps, appuyez sur l'icône sélection multiple. Lorsque la fonction Sélection multiple est activée, appuyez sur les fichiers que vous souhaitez utiliser.

Remarque : Si vous essayez de charger simultanément plusieurs fichiers/dossiers qui s'ouvrent dans des modes/écrans différents, un message contextuel s'affichera.

Coffre-fort Dossier

Enregistrez vos fichiers dans le dossier Coffre-fort sur la machine. Vérifiez que vous avez ouvert une session avec votre compte CREATIVATE.

Périphérique USB

Le menu Périphérique USB n'est actif que lorsqu'un périphérique USB est connecté à la machine. Appuyez sur le menu du périphérique USB pour afficher tous les périphériques connectés. Appuyez sur un périphérique USB pour l'explorer.

Les fichiers visibles dans la section USB sont répertoriés dans Formats de fichiers.

Remarque : Si vous choisissez Supprimer tout dans USB, vous supprimer tous les fichiers contenus sur votre USB, même ceux qui ne sont pas visibles sur la machine.

Affichage liste/vignette

Appuyez sur l'icône d'affichage liste/vignette pour basculer entre l'affichage des fichiers dans une liste ou sous forme de vignettes. Dans l'affichage liste, le nom et le type de chaque fichier sont affichés. Dans l'affichage vignette, le nom et une vignette de chaque fichier sont affichés.

Affichage liste/Vignette

Remonter d'un niveau de dossier

Utilisez l'icône Remonter d'un niveau de dossier pour remonter dans les niveaux de dossiers. Vous pouvez remonter jusqu'au premier niveau. Dans la zone de sélection, vous verrez les fichiers et les dossiers de chaque niveau dans lequel vous remontez. Appuyez longtemps sur un dossier pour l'ouvrir.

Remonter d'un niveau de dossier

Organiser

Vous trouverez ci-dessous des instructions pour savoir comment organiser vos fichiers dans le Gestionnaire de fichiers.

Créer un nouveau dossier

Appuyez sur l'icône Créer un nouveau dossier pour créer un nouveau dossier à l'emplacement actuel. Un message contextuel s'ouvre et vous permet de saisir un nom pour votre dossier.

Créer un nouveau dossier

Renommer un fichier ou un dossier

Pour modifier le nom d'un fichier ou un dossier, appuyez sur le dossier puis sur l'icône Renommer un fichier ou un dossier. Un message contextuel s'ouvre où vous pouvez saisir un nom pour votre fichier ou votre dossier.

Renommer

Déplacer un fichier ou un dossier

Utilisez Couper et Coller pour déplacer des fichiers ou dossiers vers un autre emplacement.

Sélectionnez les fichiers ou dossiers, puis appuyez sur l'icône Couper. Ouvrez le dossier où vous souhaitez mettre la sélection. Appuyez sur l'icône Coller. Les fichiers ou dossiers sont supprimés de leur emplacement d'origine et stockés dans le nouveau dossier.

Remarque : Activez Sélection multiple pour pouvoir sélectionner et déplacer plusieurs fichiers et/ou dossiers à la fois.

Couper

Coller

Copier un fichier ou un dossier

Utilisez Couper et Coller pour copier des fichiers ou dossiers à un autre emplacement.

Sélectionnez les fichiers ou dossiers, puis appuyez sur l'icône Copier. Ouvrez le dossier où vous souhaitez mettre la sélection. Appuyez sur l'icône Coller. Les fichiers ou les dossiers sont maintenant stockés dans le nouveau dossier et les fichiers ou les dossiers originaux se trouvent également dans le dossier précédent.

Remarque : Activez Sélection multiple pour pouvoir sélectionner et déplacer plusieurs fichiers et/ou dossiers à la fois.

Copier

Coller

Supprimer un fichier ou un dossier

Pour supprimer un fichier ou dossier, sélectionnez-le et appuyez sur l'icône Supprimer. Un message contextuel s'affiche pour vous demander de confirmer la suppression. Si un dossier est supprimé, tous les fichiers qu'il contient sont également supprimés.

Supprimer

Pour supprimer tous les fichiers et dossiers affichés dans le dossier actif, appuyez sur l'icône Supprimer pendant quelques secondes. Un message contextuel s'affiche pour vous demander de confirmer la suppression de tout le contenu.

Remarque : Si vous choisissez Supprimer tout dans USB, vous supprimer tous les fichiers contenus sur votre USB, même ceux qui ne sont pas visibles sur la machine.

Messages contextuels dans le Gestionnaire de fichiers

Pour rendre votre expérience le plus pratique possible, votre machine communique parfois avec vous à l'aide de messages contextuels. Ces messages peuvent contenir des avertissements, des recommandations, des informations, ou vous demander d'effectuer une action.

Vous trouverez ci-dessous la liste de certains des messages qui peuvent s'afficher et leur explication.

Voulez-vous supprimer ?
Pour supprimer un fichier ou un dossier, vous devez confirmer la suppression dans le message contextuel qui s'affiche à l'écran. Ceci vous évite de supprimer un élément par erreur.

Pas assez de mémoire disponible
Lorsqu'il ne reste plus beaucoup d'espace disponible, votre machine vous avertit une fois. Si vous continuez à remplir l'espace, elle ne vous avertit plus jusqu'à ce que l'espace soit totalement plein. Déplacez vos fichiers et stockez-le sur une clé USB en utilisant les fonctions Couper et Coller pour libérer de l'espace.

Le dossier existe déjà
Vous ne pouvez pas créer un nouveau dossier ayant le même nom qu'un autre dossier dans le même niveau. Créez votre dossier à un niveau différent ou bien donnez-lui un autre nom.

La combinaison des types de fichiers sélectionnés ne peut pas être chargée
Certaines combinaisons de fichiers ne peuvent pas être chargées au même emplacement avec Sélection multiple.

10 Entretien

Nettoyage de l'extérieur de la machine

Pour que votre machine à coudre fonctionne toujours correctement, nettoyez-la fréquemment. Il n'est pas nécessaire de la lubrifier.

Essuyez les surfaces extérieures de votre machine à coudre à l'aide d'un chiffon doux pour enlever les poussières ou les peluches accumulées.

Essuyez l'écran avec un chiffon en microfibre propre, doux et légèrement humide.

Retrait de la plaque à aiguille et nettoyage de la zone de canette

⚠ *Éteignez la machine.*

Retirez le pied-de-biche. Retirez le couvercle de canette. Placez le tournevis fourni sous la plaque à aiguille comme indiqué et faites-le tourner doucement pour faire sortir la plaque à aiguille. Nettoyez les griffes d'entraînement avec la brosse fournie avec les accessoires.

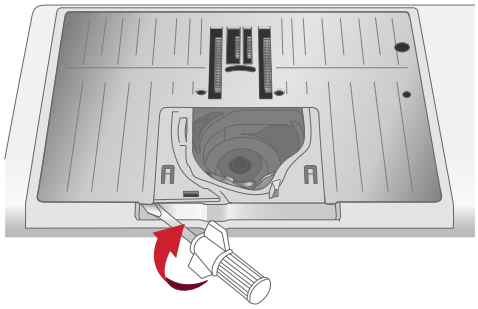

Nettoyage sous la zone de canette

Nettoyez sous le compartiment de canette après avoir cousu plusieurs ouvrages ou lorsque vous remarquez une accumulation de peluches dans la zone du compartiment de canette.

Retirez le support du compartiment de canette (A) qui couvre la partie avant du compartiment de canette en le soulevant. Retirez le compartiment de canette (B) en le soulevant. Nettoyez à l'aide de la brosse.

⚠ *Faites attention quand vous nettoyez autour de la lame du coupe-fil automatique (C).*

Remettez le compartiment de canette et le support de canette en place.

Remarque : Ne soufflez pas dans la zone du boîtier de canette. La poussière et les peluches seraient projetées dans votre machine.

Remarque : Nettoyez régulièrement les peluches et les fils de la zone de canette. Vérifiez la zone quand vous changez de plaque à aiguille.

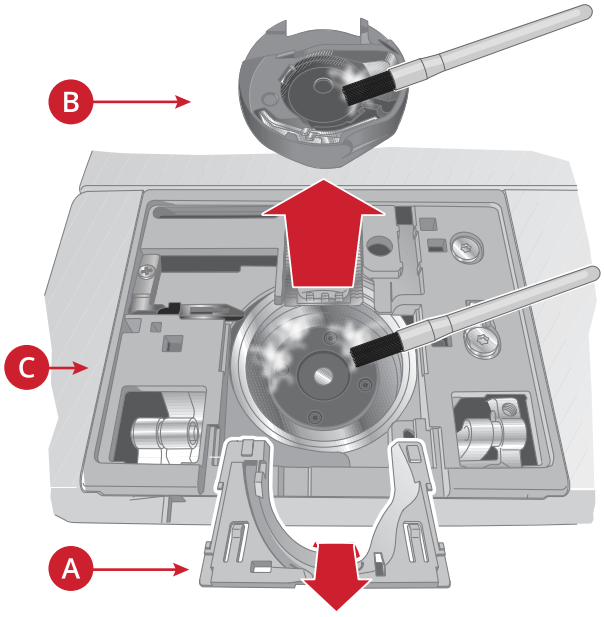

Remise en place de la plaque à aiguille

Positionnez la plaque à aiguille pour qu'elle s'insère dans l'encoche à l'arrière (A). Appuyez sur la plaque à aiguille jusqu'à ce qu'elle s'enclenche avec un déclic (B). Remettez le couvercle de canette en place.

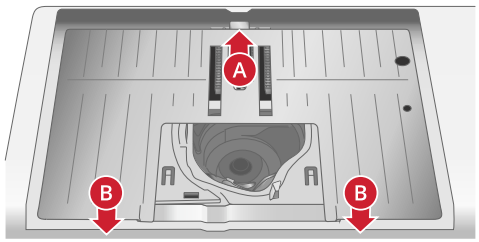

Dépannage

Dans ce guide de détection des pannes, vous trouverez des solutions aux problèmes pouvant avoir lieu sur votre machine. Pour plus d'informations, veuillez contacter votre distributeur local agréé HUSQVARNA® VIKING® qui se fera un plaisir de vous aider.

Problèmes généraux

L'alarme de canette ne fonctionne pas	Nettoyez les peluches de la zone de canette et utilisez uniquement les canettes HUSQVARNA® VIKING® d'origine conçues spécialement pour ce modèle.
Le coupe-fil ne coupe pas le fil	Retirez la plaque à aiguille et nettoyez les peluches accumulées dans la zone de canette. Activez la fonction de coupe-fil automatique dans le menu de réglages.
Le tissu est mal entraîné	Assurez-vous que la machine n'est pas réglée pour la couture en piqué libre. Assurez-vous que les griffes d'entraînement sont relevées.
Mauvais point, points irréguliers ou étroits	Désactivez l'aiguille double ou la sécurité de largeur de point dans le menu de réglages.
L'aiguille se casse	Insérez correctement l'aiguille comme décrit, voir Changement d'aiguille, page 32. Utilisez une aiguille adaptée au tissu sélectionné. Voir Sélection de la bonne combinaison fil/aiguille, page 34.
La machine ne coud pas	Vérifiez que toutes les prises sont insérées correctement dans la machine et dans la prise murale.
Résultat de mauvaise qualité	Utilisez uniquement des accessoires conçus pour votre machine Topaz™ 55Q. Suivez les recommandations affichées sur l'écran.
L'écran et/ou les boutons de fonctions de la machine ne répondent pas au toucher	Les prises et les boutons de fonctions de la machine peuvent être sensibles à l'électricité statique. Si l'écran ne répond pas au toucher, éteignez puis rallumez la machine. Si le problème persiste, contactez votre revendeur agréé HUSQVARNA® VIKING®.
Pendant la couture de tissus épais et/ou denses, la machine émet un son inhabituel.	Ce son n'est pas signe de dysfonctionnement. La machine est équipée d'une fonction de pénétration de l'aiguille par pulsations qui aide l'aiguille à pénétrer dans les tissus épais et/ou denses. Ce son est émis lorsque le pied-de-biche et le tissu se lèvent avec l'aiguille. Augmentez la pression du pied-de-biche pour éviter que le pied ne se lève. Si le son ne semble pas être lié à la fonction de pénétration de l'aiguille par pulsations, contactez votre revendeur agréé HUSQVARNA® VIKING® pour faire inspecter la machine.

L'enfile-aiguille automatique ne fonctionne pas correctement

Le chas de l'aiguille est trop petit pour le fil.	Utilisez une aiguille plus grande ou un fil plus fin. Voir Sélection de la bonne combinaison fil/aiguille, page 34
Utilisez-vous un fil spécial, comme un fil « invisible » ou d'autres fils extensibles, métalliques ou métalliques plats, ou un fil épais ?	Les fils spéciaux peuvent ne pas être saisis correctement par le crochet de l'enfile-aiguille automatique. Dans ce cas, l'aiguille ne peut pas être enfilée. Essayez à nouveau d'utiliser l'enfile-aiguille automatique ou enfilez l'aiguille à la main.

L’aiguille n’est pas enfilée.	L’enfile-aiguille est mal enfilé. Réenfilez et réessayez. En cas d'utilisation d'un fil trop épais pour l'aiguille, l'enfile-aiguille peut ne pas réussir à faire passer le fil à travers le chas de l'aiguille. Passez à un fil plus léger et réessayez.
Le fil est enchevêtré dans l’enfile-aiguille.	Retirez le fil avec précaution afin de ne pas endommager le petit crochet passant à travers le chas de l'aiguille. Une fois le fil retiré, réenfilez et réessayez.
L'enfile-aiguille automatique ne retourne pas à sa position initiale.	Contactez votre revendeur agréé HUSQVARNA® VIKING® pour faire inspecter la machine.

La machine saute des points

Avez-vous inséré correctement l'aiguille ?	Insérez correctement l'aiguille comme décrit, voir Changement d'aiguille, page 32.
Avez-vous inséré la bonne aiguille ?	Utilisez une aiguille du système 130/705 H. Utilisez une aiguille adaptée au tissu et au fil sélectionnés. Voir Sélection de la bonne combinaison fil/aiguille, page 34.
L'aiguille est-elle courbée ou émoussée ?	Insérez une nouvelle aiguille.
Avez-vous enfilé correctement la machine ?	Retirez le fil complètement et renfilez la machine, voir Enfilage du fil supérieur, page 33.
Utilisez-vous le bon pied-de-biche ?	Attachez le pied-de-biche adéquat.
L'aiguille n'est-elle pas trop petite pour le fil ?	Changez d'aiguille.
Le tissu monte ou descend avec l'aiguille pendant la couture en piqué libre ?	Si vous utilisez le Pied R pour broderie/raccommodage, réduisez la hauteur du pivot dans le menu des paramètres par petits incréments jusqu’à ce que le problème soit résolu.

Le fil d'aiguille se casse

Avez-vous inséré correctement l'aiguille ?	Insérez correctement l'aiguille, voir Changement d'aiguille, page 32.
Avez-vous inséré la bonne aiguille ?	Utilisez une aiguille du système 130/705 H. Utilisez une aiguille adaptée au tissu et au fil sélectionnés. Voir Sélection de la bonne combinaison fil/aiguille, page 34.
L'aiguille est-elle courbée ou émoussée ?	Insérez une nouvelle aiguille.
Avez-vous enfilé correctement la machine ?	Retirez le fil complètement et renfilez la machine, voir Enfilage du fil supérieur, page 33.
Le fil glisse et reste coincé sous la bobine de fil ?	Utiliser un filet couvre-bobine. Voir Conseils et astuces pour l'enfilage, page 36.
L'aiguille n'est-elle pas trop petite pour le fil ?	Changez l'aiguille pour avoir une taille d'aiguille adaptée au fil.
Le fil que vous utilisez n'est-il pas de mauvaise qualité avec des nœuds ou desséché ?	Utilisez un fil de bonne qualité acheté auprès d'un revendeur agréé HUSQVARNA® VIKING®.
En cas d'utilisation d'un porte-bobine au-dessus de la bobine, n'est-il pas trop petit et fait que le fil s'accroche en haut de la bobine ?	Posez un porte-bobine un peu plus grand que la bobine de fil utilisée.
Utilisez-vous la meilleure position de broche porte-bobine ?	Essayez une position différente de broche porte-bobine (verticale ou horizontale).

Le trou de la plaque à aiguille est-il abîmé ?	Changez la plaque à aiguille.
La tension du fil n'est-elle pas trop élevée pour le fil sélectionné ?	Réduisez la tension du fil progressivement jusqu'à ce que le problème soit résolu.

Le fil de canette se casse

Utilisez-vous la bonne canette ?	Utilisez uniquement des canettes conçues spécialement pour votre machine Topaz™ 55Q.
Avez-vous correctement inséré la canette ?	Vérifiez le fil de canette.
Le trou de la plaque à aiguille est-il abîmé ?	Changez la plaque à aiguille.
La zone de la canette est-elle pleine de peluches ?	Nettoyez les peluches de la zone de canette et utilisez uniquement les canettes approuvées pour ce modèle.
La canette est-elle correctement bobinée ?	Bobinez une nouvelle canette.

La couture comporte des points irréguliers

La tension du fil est-elle correctement réglée ?	Vérifiez la tension du fil d'aiguille. Retirez le fil complètement et renfilez la machine, voir Enfilage du fil supérieur, page 33.
Le fil que vous utilisez n'est-il pas trop épais ou ne comporte-t-il pas des nœuds ?	Changez de fil.
La canette est-elle correctement bobinée ?	Vérifiez le bobinage de la canette.
Utilisez-vous une aiguille adaptée ?	Insérez correctement une aiguille appropriée, comme décrit, voir Changement d'aiguille, page 32. Utilisez une aiguille adaptée au tissu sélectionné. Voir Sélection de la bonne combinaison fil/aiguille, page 34.

La machine n'entraîne pas le tissu ou l'entraînement est irrégulier

Avez-vous enfilé correctement la machine ?	Retirez le fil complètement et renfilez la machine, voir Enfilage du fil supérieur, page 33.
Y a-t-il des amas de peluches entre les griffes d'entraînement ?	Retirez la plaque à aiguille et nettoyez les griffes avec la brosse.
Le réglage Free-Motion est-il activé ?	Désactivez le réglage Free-Motion en mode Couture.
Les griffes d'entraînement sont-elles abaissées ?	Assurez-vous que les griffes d’entraînement sont relevées.
Utilisez-vous le bon pied-de-biche ?	Attachez le pied-de-biche adéquat.

Problème de connexion

La machine n'arrive pas à se connecter à un réseau WiFi

La machine ne se connecte pas à un réseau WiFi	Vérifiez que le WiFi est activé sur votre machine. Appuyez sur le bouton WiFi dans la barre supérieure ou allez dans paramètres WiFi. Vérifiez que la machine détecte un signal de votre réseau WiFi. S'il n'y a pas de signal, placez la machine plus près du routeur WiFi. Vérifiez que vous avez sélectionné votre réseau WiFi.
La machine n'est pas connectée à Internet	Vérifiez que votre router WiFi a accès à Internet.
Le réseau WiFi est protégé par un mot de passe	Vérifiez que vous avez sélectionné votre réseau WiFi et saisi le bon mot de passe. Si vous ne connaissez pas le mot de passe, contactez l'administrateur de votre réseau.

Entretien

Faites vérifier régulièrement votre machine à coudre par votre revendeur agréé le plus proche !

Si les problèmes persistent malgré l'application de ces informations de dépannage, contactez votre revendeur. Il peut être utile d'apporter le tissu, le fil et l'entoilage que vous utilisez. Si vous disposez d'une couture montrant le problème, apportez-la également. Un échantillon de couture donne souvent de meilleures informations que des mots et aide votre technicien à diagnostiquer le problème.

Pièces et accessoires non originaux

La garantie ne couvre pas les défauts ou dommages causés par l'utilisation d'accessoires ou de pièces qui ne sont pas d'origine.

Spécification technique

Vitesse de couture 1000 points/minute maximum	**Tension nominale** 100–240V, 50–60Hz	**Consommation nominale** <100 W
Voyants LED	**Modèle de pédale** FR5	**Classe de protection** II (Europe)
Fréquence **du module WiFi** : 2.4 GHz 802.11 b/g/n Puissance d'émission : +17 dBm Sensibilité du récepteur : –97 dBm	**Dimensions de la machine** Longueur : 535 mm Largeur : 251 mm Hauteur : mm Hauteur : 310 mm	**Poids net** Machine uniquement : 10.3 kg
Consommation électrique à vide 0.5 W		

Les spécifications techniques et ce manuel de l'utilisateur peuvent être modifiés sans préavis.

Vous avez fait l'achat d'une machine à coudre et à broder moderne et pouvant être mise à jour. Comme nous sortons régulièrement des mises à jour du firmware, il est possible que vous trouviez certaines différences entre le firmware de la machine et celui décrit dans le guide de l'utilisateur. Consultez votre distributeur local agréé HUSQVARNA® VIKING® et ne manquez pas de visiter notre site Internet www.husqvarnaviking.com pour obtenir les toutes dernières mises à jour du firmware ainsi que le guide de l'utilisateur.

Nous nous réservons le droit de modifier l'équipement de la machine et le jeu d'accessoires sans préavis ainsi que les performances ou le design. Ces éventuelles modifications seront toujours apportées au bénéfice de l'utilisateur et du produit.

PROPRIÉTÉ INTELLECTUELLE

Les brevets qui protègent ce produit sont listés sur une étiquette placée sous la machine à coudre.
CREATIVATE, EXCLUSIVE SENSOR SYSTEM, JOYOS ADVISOR, VIKING, et KEEPING THE WORLD SEWING & Design sont des marques déposées de Singer Sourcing Limited LLCou de ses filiales.
HUSQVARNA et le « H couronné » sont des marques déposées de Husqvarna AB. Toutes les marques déposées sont utilisées sous licence.

Veuillez noter qu'en cas de mise au rebut, ce produit doit bénéficier d'un recyclage sécurisé, conforme à la législation nationale applicable aux produits électriques/électroniques. Ne jetez pas les appareils électriques avec les ordures municipales générales, utilisez des installations de collecte différentes. Contactez votre gouvernement local pour obtenir des informations au sujet des systèmes de collecte disponibles. Lorsque vous remplacez un ancien appareil par un nouveau, le distributeur peut être légalement obligé de reprendre votre ancien appareil pour le mettre au rebut, sans frais.

Le dépôt d'appareils électriques dans une décharge municipale présente le risque de fuite de substances dangereuses dans les nappes phréatiques, qui peuvent ensuite s'introduire dans la chaîne alimentaire, devenant ainsi un risque pour votre santé et votre bien-être.

Importer to the UK:
VSM UK
Ravensbank House, Ravensbank Drive
North Moons Moat, Redditch. B98 9NA, United Kingdom

Manufacturer
VSM GROUP AB, **SVP Worldwide**
Soldattorpsgatan 3, SE-54474, Jonkoping, SWEDEN

Husqvarna®

VIKING®

KEEPING THE WORLD SEWING™

www.husqvarnaviking.com

4710822-3 ID · © 2025 Singer Sourcing Limited LLC or its Affiliates · All rights reserved